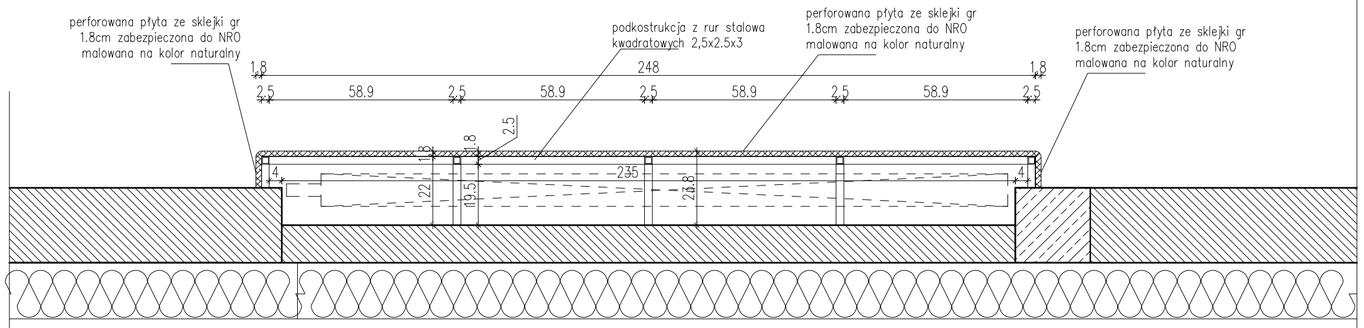

RZUT WNĘKI

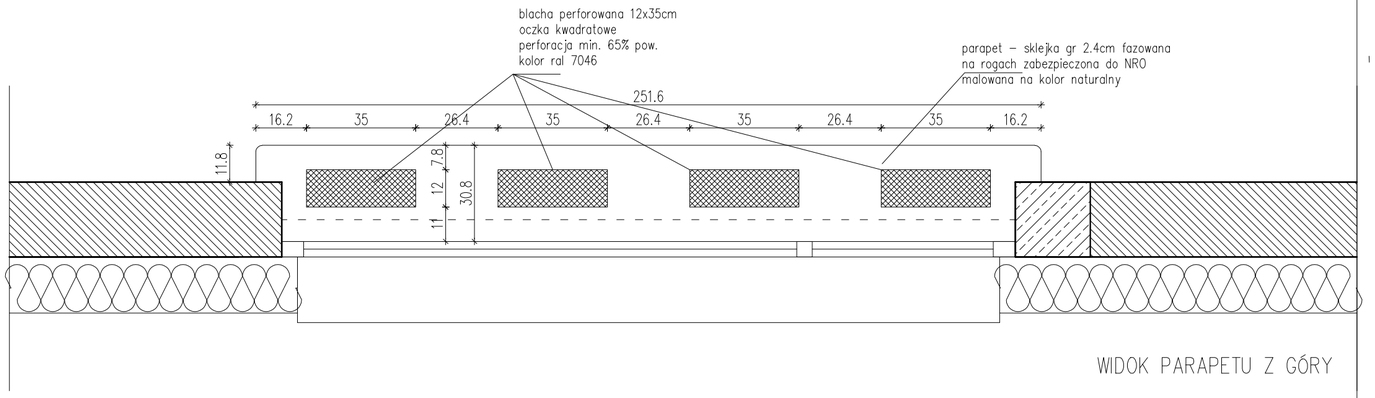

WIDOK PARAPETU Z GÓRY

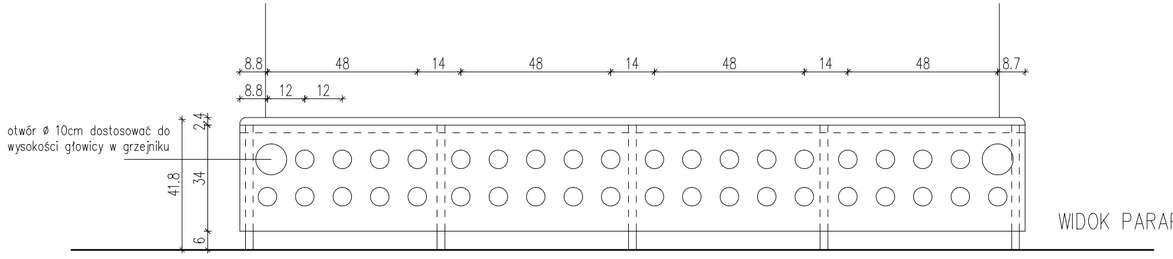

WIDOK PARAPETU OD FRONTU

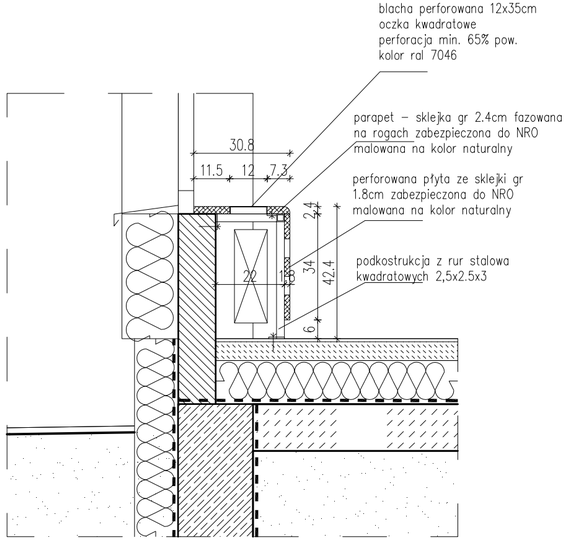

PRZEKRÓJ PRZEZ WNĘKĘ Z GRZEJNIKIEM

UWAGA:
1. Grzejniki wraz z obudową montować w sposób nie zawężający wymaganej drogi ewakuacyjnej – 140cm w świetle przejścia.
2.Obudowę ze sklejki zabezpieczyć środkami do drewna do klasy NRO
3. Otwory w sklejce Ø60mm
4.Płyty ze sklejki przykrywające grzejniki od góry o gr. 2,4cm
5. Obudowy wykonać na podstawie wymiarów rzeczywistych zweryfikowanych na budowie.
6.Narożniki płyty należy sfazować – r=2cm
7.Otwory i grubości płyt ze sklejki do zweryfikowania pod względem statycznym, na etapie realizacji, przez wykonawcę.
8. Podkonstrukcję stalową pomalować na kolor ral 7046
9. Podkonstrukcja stalowa kotwiona do podłoża i ścian odpowiednimi kołkami rozporowymi poprzez marki stalowe przymocowane do słupków i ram podkonstrukcji.

KLJ Architekci
Łukasz Janiak
60-446 Poznań, ul. Cetniewska 8

nazwa i adres budowy	Rozbudowa i przebudowa przedszkola nr 2 im. Krasnala Hałabały wraz z infrastrukturą techniczną. Działka. ewid. 107/28, obręb Koziegłowy
tytuł rys.	SCHEMAT OBUDOWY GRZEJNIKÓW WE WNĘKACH

data	skala	stadium
XII 2015	1:15	PW

projektował	mgr inż. arch. Łukasz Janiak nr upr. WP-OIA/OKK/UpB/61/2009
opracował	mgr inż. arch. Marlena Szwałek

	-	nr rys.	W 06