| Pracownia Projektowa EKODROGA<br>Robert Salomon<br>ul. Piasta 4/16, 62-025 Kostrzyn Wlkp.<br>NIP 972-061-15-87 REGON 301329715<br>tel.: 665 341 470 e-mail: robert.salomon@interia.pl | INWESTOR<br>Gmina Czerwonak<br>ul. Źródlana 39<br>62-004 Czerwonak |
|---|---|

TEMAT: **Budowa ulic Szyszkowej i Grzybowej w Czerwonaku**

RYSUNEK: **Przekroje normalne - ul. Szyszkowa odc. nr2** NR **4.2**

| STANOWISKO | IMIĘ I NAZWISKO | NR UPRAWNIEŃ I SPECJALNOŚĆ | DATA | PODPIS |
|---|---|---|---|---|
| PROJEKTANT | MGR INŻ. ROBERT SALOMON | WKP/0235/POOD/06 DROGOWA | 10.2016 | |
| | | | | |
| SPRAWDZAJĄCY | MGR INŻ. DORIAN PIECHOWIAK | WKP/0296/POOD/12 DROGOWA | 10.2016 | |

| BRANŻA | STADIUM | ROK OPRACOWANIA | NR UMOWY | SKALA |
|---|---|---|---|---|
| DROGOWA | PB/PW | 2016 | WI.272.39.16 z dnia 23.03.2016 | 1:50 |

# 1

# Czerwonak
# ul. Szyszkowa

## przekrój normalny od km 0+000,00 do km 0+022,50

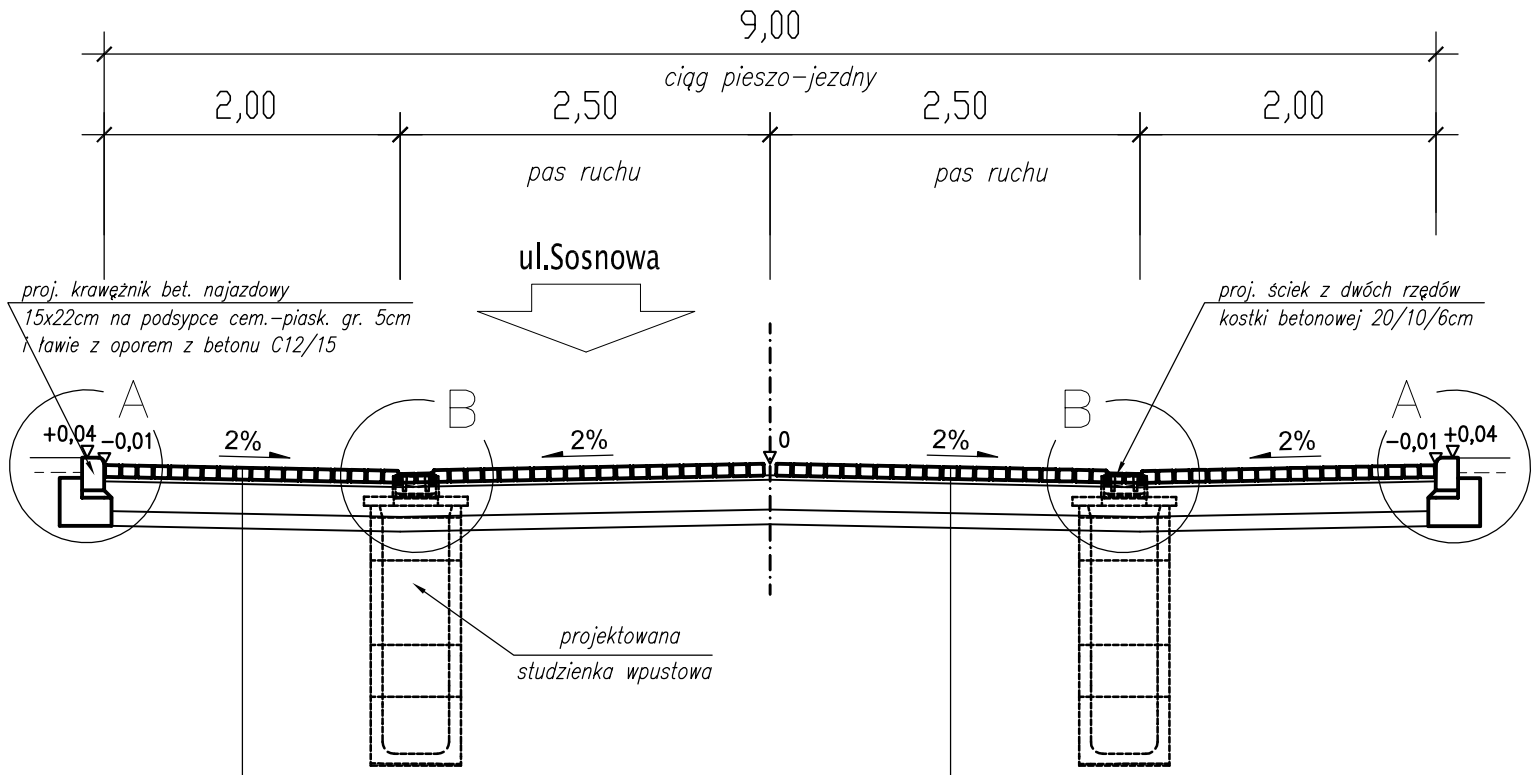


| | |
|---|---|
| gr. 8cm | kostka z betonu wibroprasowanego typu "BEHATON" (koloru czerwonego) |
| gr. 3cm | podsypka cementowo-piaskowa (1:4) |
| gr. 20cm | w-wa podbudowy zasadniczej z mieszanki niezwiązanej stab. mechanicznie o uziarnieniu ciągłym 0/31,5mm |
| gr. 12cm | w-wa wzmacniająca z mieszanki związanej spoiwem (stab. cementem z betoniarni) o Rm=5,0MPa |

łączna gr. 43cm

| | |
|---|---|
| gr. 8cm | kostka z betonu wibroprasowanego typu "BEHATON" (koloru szarego) |
| gr. 3cm | podsypka cementowo-piaskowa (1:4) |
| gr. 20cm | w-wa podbudowy zasadniczej z mieszanki niezwiązanej stab. mechanicznie o uziarnieniu ciągłym 0/31,5mm |
| gr. 12cm | w-wa wzmacniająca z mieszanki związanej spoiwem (stab. cementem z betoniarni) o Rm=5,0MPa |

łączna gr. 43cm

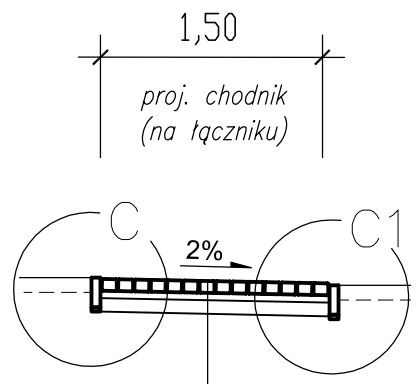


| | |
|---|---|
| gr. 6cm | kostka z betonu wibroprasowanego typu "CEGŁA" (koloru szarego) |
| gr. 5cm | podsypka cementowo-piaskowa (1:4) |
| gr. 10cm | w-wa podbudowy zasadniczej z mieszanki związanej spoiwem (stab. cementem z betoniarni) o Rm=2,5MPa |

# 2

# Czerwonak
# ul. Szyszkowa

## przekrój normalny od km 0+026,00 do km 0+038,30
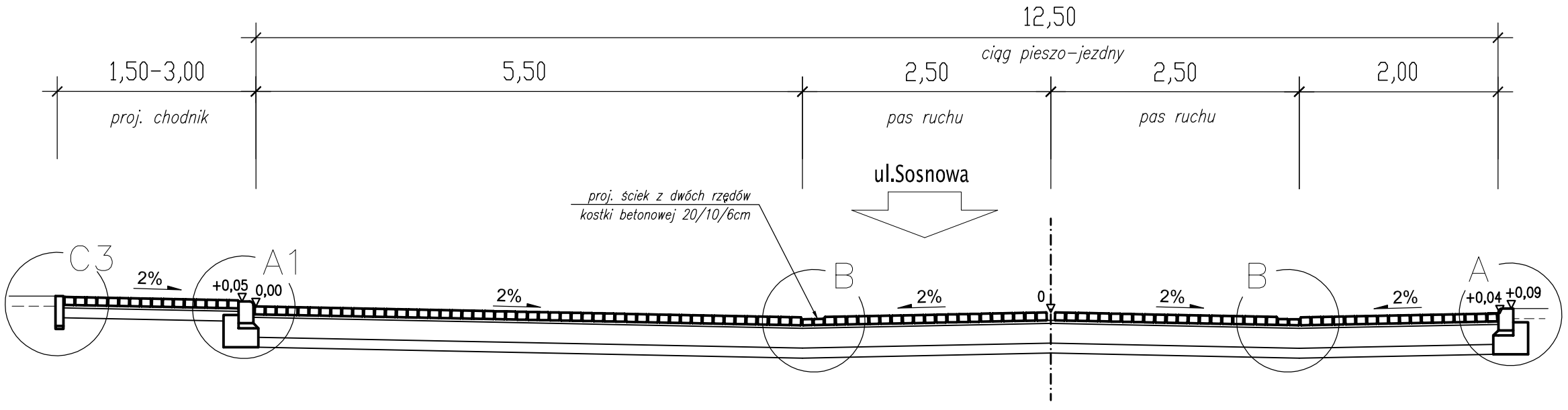
Uwaga: na odcinku od km 0+022,50 do km 0+026,00
zmiana szerokości z 9,00m na 12,50m