0+000.00 - 0+388.65

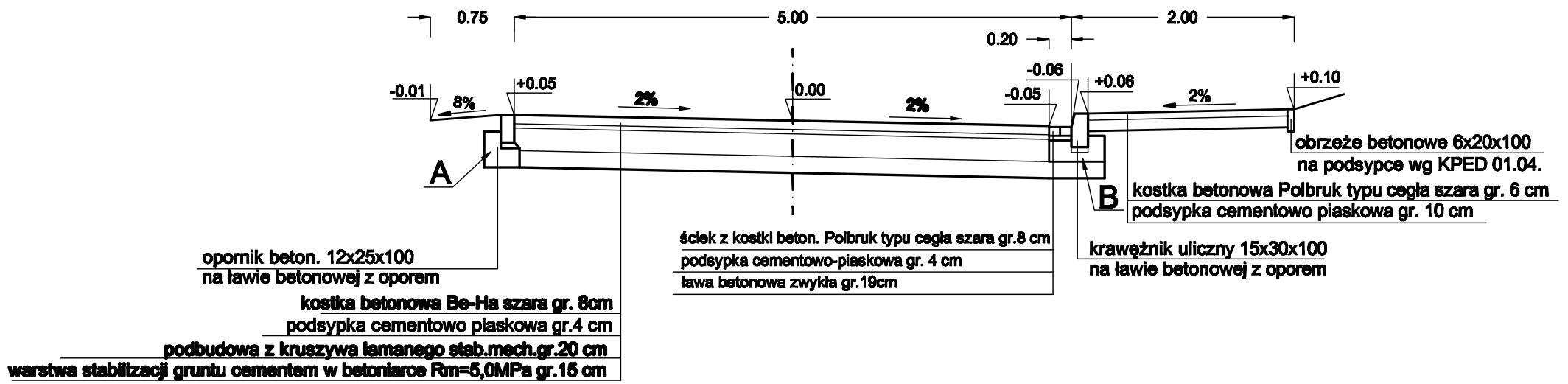

konstrukcja zjazdu

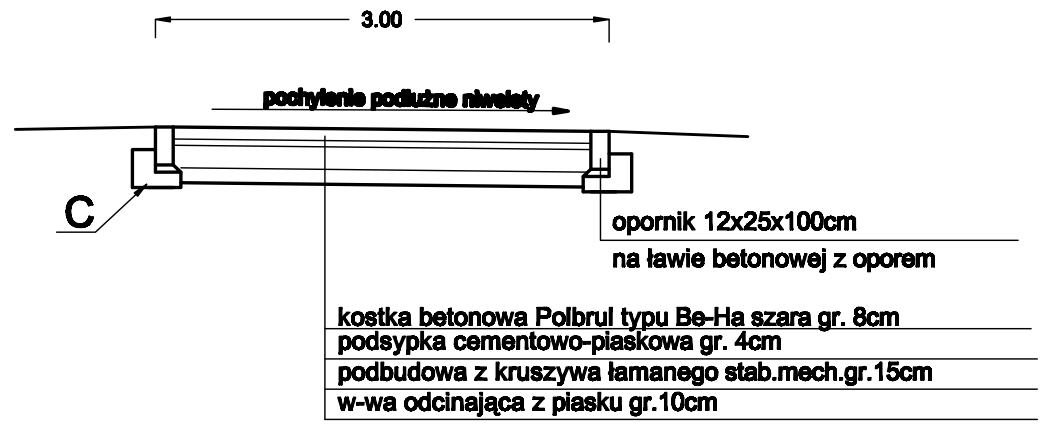

0+388.65 - 0+445.65

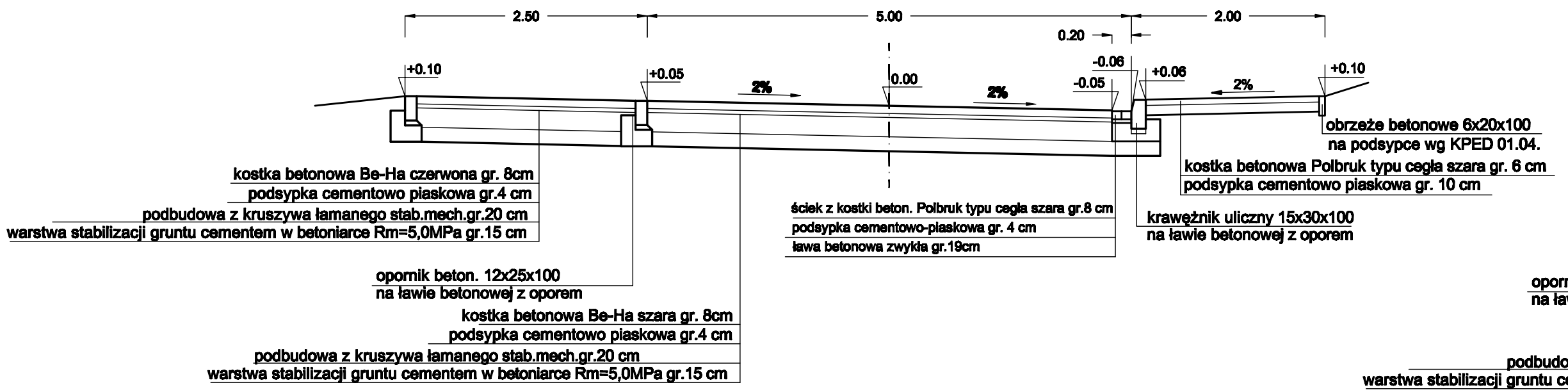

próg zwalniający

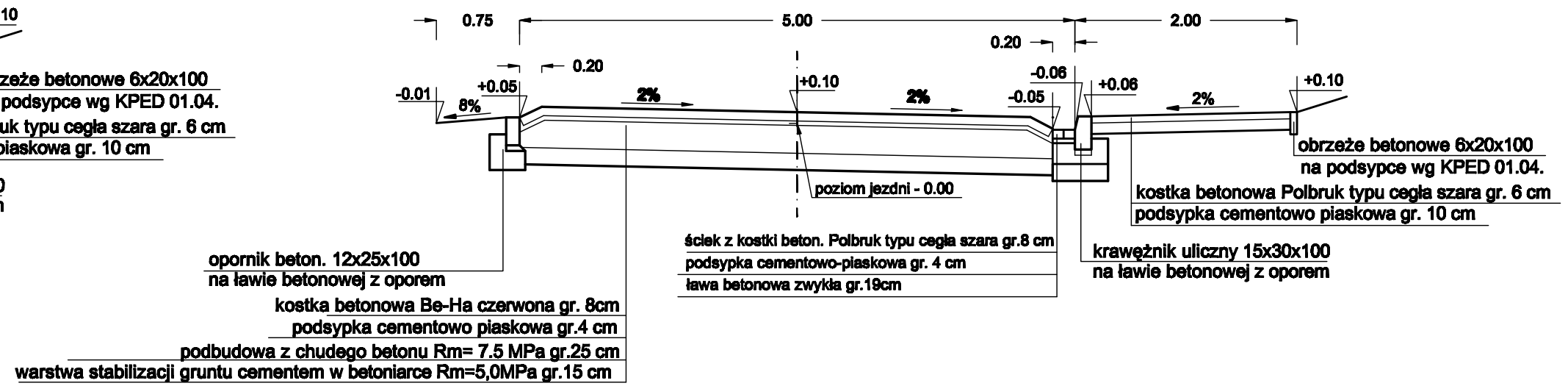

A

pow.ławy 0,08m²/mb

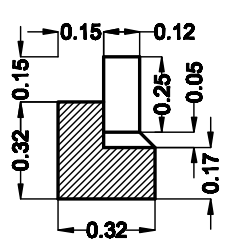

B

pow.ławy 0,06m²/mb

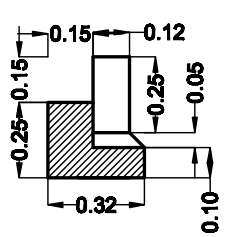

C

pow.ławy 0,08m²/mb

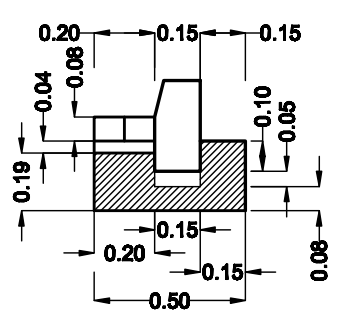

Inwestor: Urząd Gminy Czerwonak 62-004 Czerwonak , ul. Źródlana 39			
MJM s.c. Małgorzata Jóźwiak Michał Jóźwiak os. Cegielskiego 5/14 62-020 Swarzędz		SKALA: 1:50	RYS. NR : 4
OBIEKT : Budowa ul. Swarzędzkiej w Kicinie na odc. od skrzyżowania z ul. Okrężną do cmentarza			
Branża : drogowa	Miejscowość : Kicin		
Temat : Projekt zagospodarowania		Data opracowania : 30.12.08	
Projektował	inż.Michał Jóźwiak	upr.7131/134/P/2001	
Opracował	mgr inż. Małgorzata Jóźwiak		