1 połączenie drogowe Czerwonak - Kicin

przekrój normalny od km 0+000,00 do km 0+384,00
przekrój normalny od km 0+416,00 do km 0+496,20

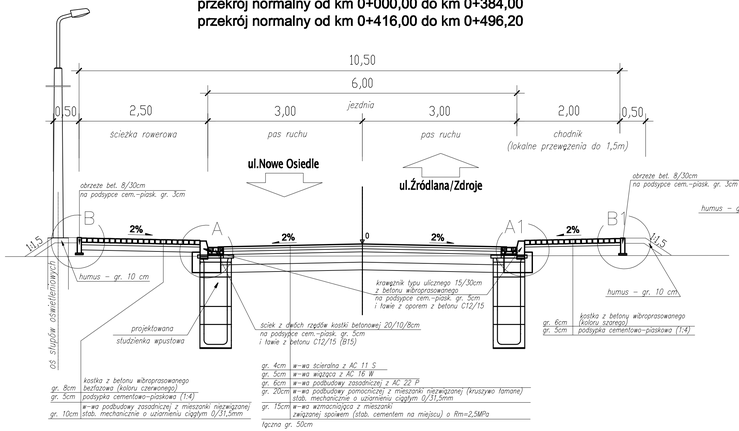

2 połączenie drogowe Czerwonak - Kicin

przekrój normalny od km 0+384,00 do km 0+416,00

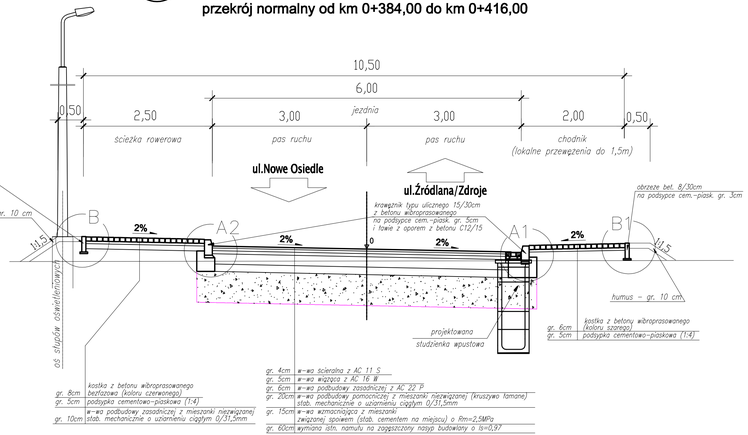

3 połączenie drogowe Czerwonak - Kicin

przekrój normalny w km 0+392,50 (przed przepustem)

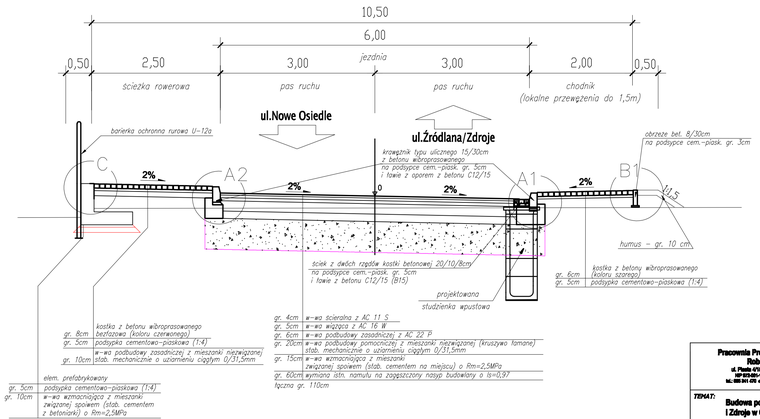

Pracownia Projektowa EKODROGA Robert Sałomon ul. Piaski 41B, 62-035 Kórnik Mlin. NIP 5220-001-54-87 REGON 301320114 tel.: 655 241 470 e-mail: ekodrogaoffice@gmail.pl			INWESTOR Gmina Czerwonak ul. Źródlana 30 62-004 Czerwonak	
TEMAT: Budowa połączenia drogowego od skrzyżowania ulic Źródlanej i Zdroje w Czerwonaku do ul. Nowe Osiedle w Kicinie				
RYSUNEK: Przekroje normalne				NR 4
STANOWISKO	IMIĘ I NAZWISKO	NR UPRAWNIEŃ I SPECJALNOŚĆ	DATA	PODPIS
PROJEKTANT	MGR INŻ. RENATA GAŁUSZKA	MOWYWSZKI/PODKUP/DROGOWA	07.2022	
SPRAWDZAJĄCY	MGR INŻ. DARIUSZ PIERZCHAŁA	MOWYWSZKI/PODKUP/DROGOWA	07.2022	
BRANŻA DROGOWA	STADIUM PB/PW	ROK OPRACOWANIA 2022	NR UMOWY WR.272.17.3.12 z dnia 27.12.2021	SKALA 1:50