NAWIERZCHNIA KR2 - ul. Polna

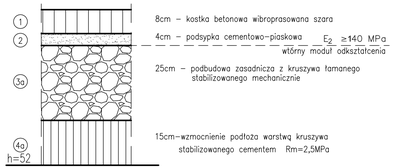

NAWIERZCHNIA PARKING DLA SAMOCHODÓW OSOBOWYCH I ZJAZDÓW INDYWIDUALNYCH

CHODNIKI

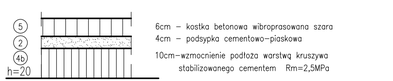

Krawężnik betonowy typu lekkiego 15x30cm na ławie betonowej z oporem

Skala 1:10

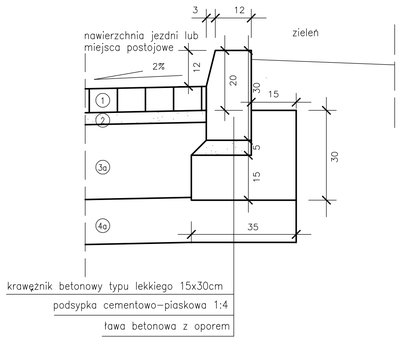

Krawężnik betonowy typu lekkiego 15x30cm

Skala 1:10

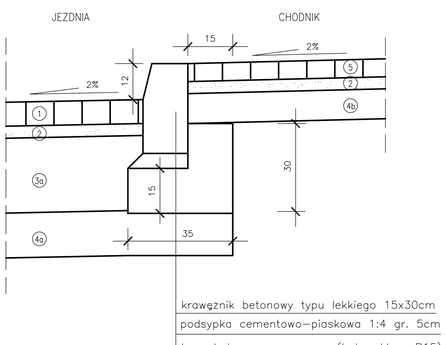

Ściek przykrawężnikowy z kostki betonowej

Skala 1:10

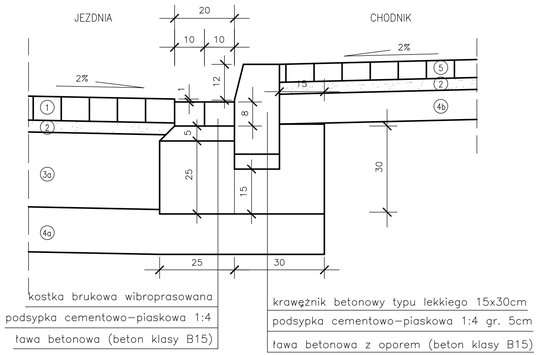

Ściek przykrawężnikowy z kostki betonowej przy krawężniku obniżonym

Skala 1:10

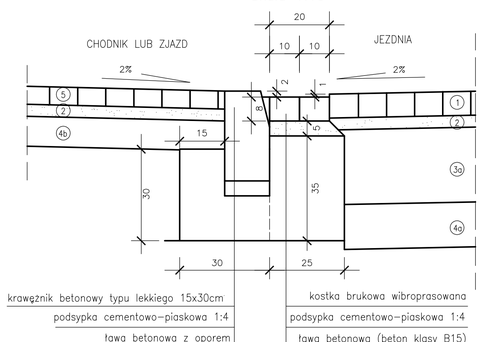

OBRZEŻE BETONOWE

Skala 1:10

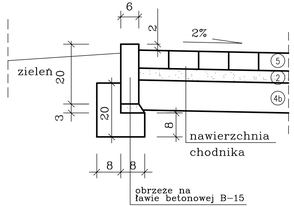

OBRZEŻE BETONOWE OBNIŻONE (wys. -1cm)

Skala 1:10

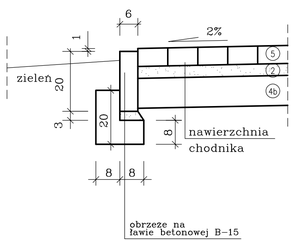

OPORNIK BETONOWY

Skala 1:10

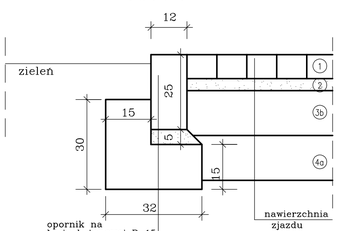

Zjazd do posesji

Skala 1 : 50

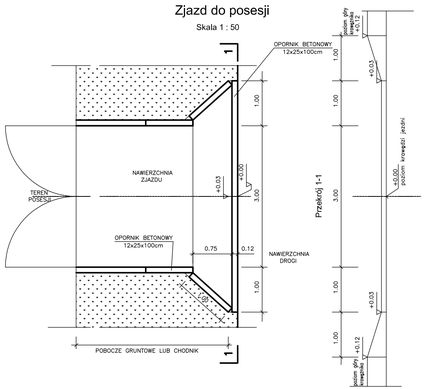

Inwestor	Urząd Gminy Czerwonak adres: 62-004 Czerwonak, ul. Źródlana 39			
Jednostka Projektująca	PRACOWNIA PROJEKTOWA "DROGOWIEC" - Piotr Strzyżewski adres: 61-007 Poznań, ul. Główna 52/3 e-mail: p_strzyzewski@o2.pl tel/fax (061) 887-90-47 kom. 507-037-178			
Stadium	PROJEKT WYKONAWCZY			
Temat	Budowa ul. Polnej w Czerwonaku			
Obiekt	II. PROJEKT DROGOWY			
Rysunek	Przekroje konstrukcyjne			
	Imię i nazwisko	nr uprawnień projektowych	Podpis	Skala
Projektant (branża drogowa)	mgr inż. Piotr Strzyżewski	WKP/0097/POOD/04		1:10
Asystent projektanta (branża drogowa)	inż. Marcin Wawrzyniak			D-4
EGZ. NR	data: WRZESIEŃ 2009	nr umowy: WI.342-20/2008	RYS. NR	