Studzienka prefabrykowana Ø1000

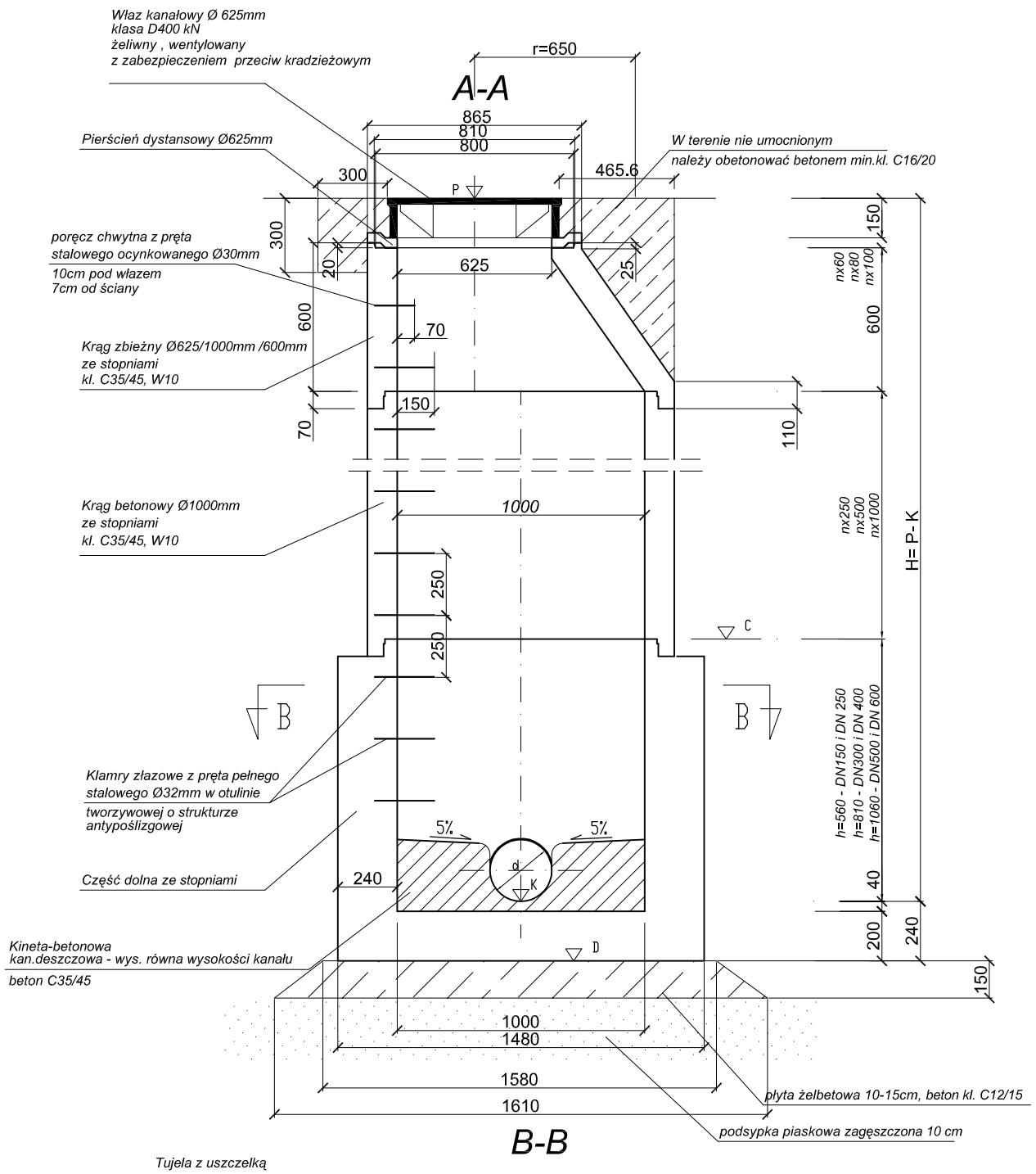

B-B

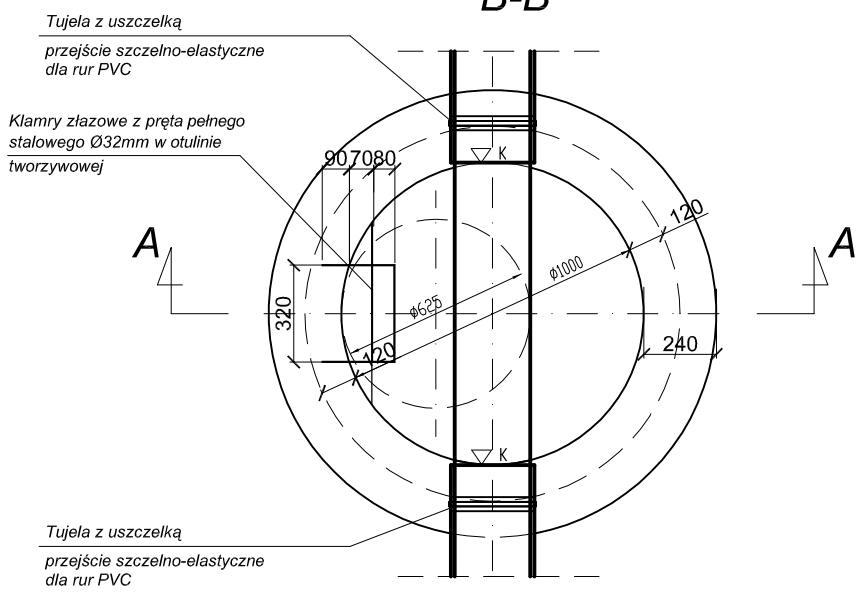

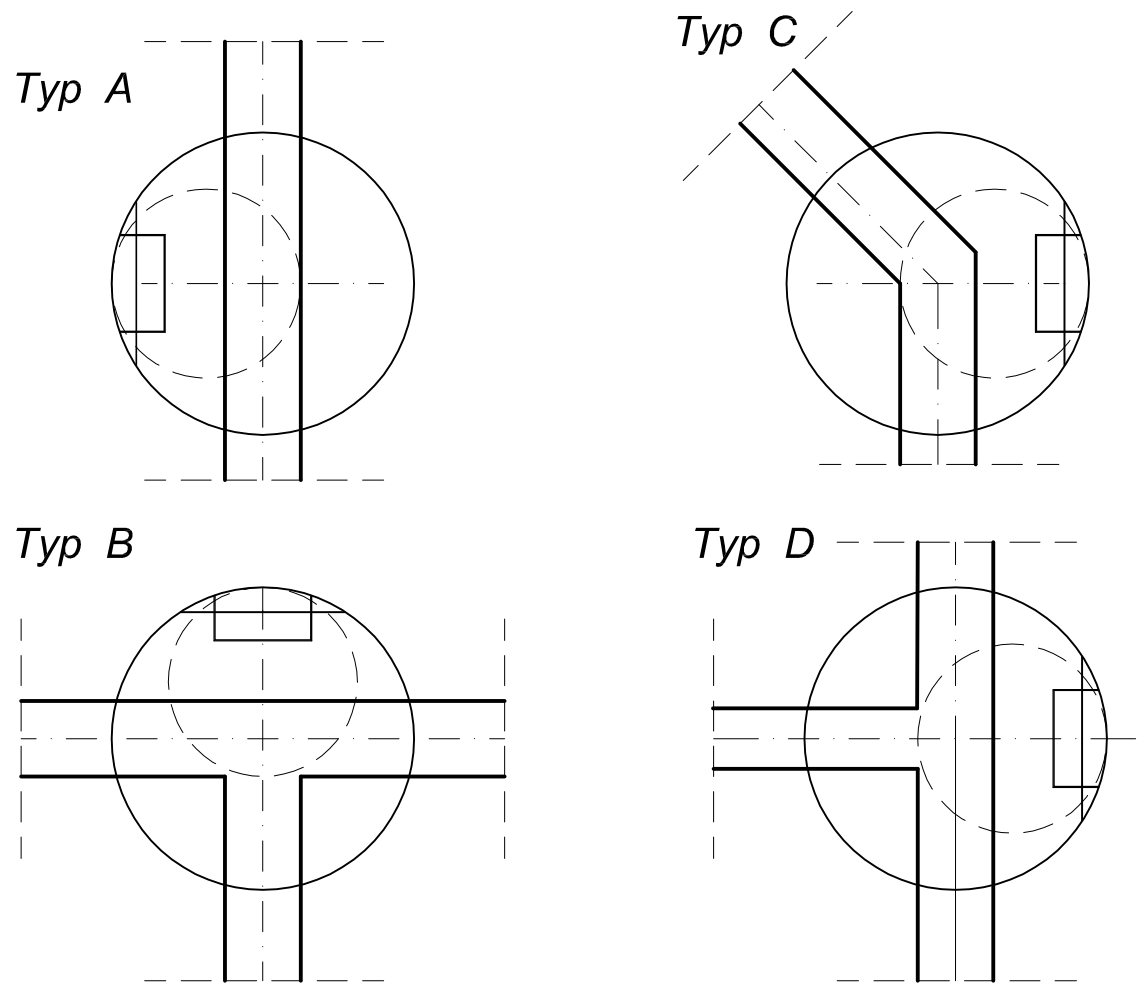

UWAGI:

Klamry złazowe należy montować w układzie drabinowym.
Dla studni prefabrykowanej należy zastosować beton kl. C35/45 i wodoszczelność W10
Beton i uszczelki muszą być odporne na agresywne oddziaływanie ścieków i gazów (CH4, H2S, CO, CO2), 4<pH<8
Studzienki zaprojektowane w oparciu o katalogi firmy Matbet-Bis
możliwe jest zastosowanie studni prefabrykowanych innego producenta np. Steinrisse

Kręgi łączone na uszczelki

akpbARCHITEKCI PIOTR BARTOSIK
pracownia 60-566 :Poznań ,ul .Szamotulska 82/8
tel ,61-8417-593 ,501-645-391 .e-mail :akpbarchitekci@gmail.com

INWESTOR:
GMINA CZERWONAK, ul. Źródlana 39, 62-004 Czerwonak

NAZWA PROJEKTU:
Przebudowa budynku dworca w Bolechowie
wraz z zabudowaniami przyległymi oraz budowa
infrastruktury zewnętrznej dla dworca w Bolechowie
Bolechowo, ul. Kolejowa, dz. nr 270/14, 270/15, 270/13, 262, 263

BRANŻA:	FAZA PROJEKTU:
SANITARNA	PROJEKT BUDOWLANY

NAZWA RYSUNKU: Studnia kanalizacyjna

SKALA: 1:25

PROJEKTANT:
mgr inż. Katarzyna Kamińska
upr. nr LBS/0016/POOS/07
SPRAWDZIŁ:
mgr inż. Monika Narożniak
upr. nr ZAP/0002/POOS/03

NR RYS.: Sz_03

POZNAŃ, MAJ 2015 r.