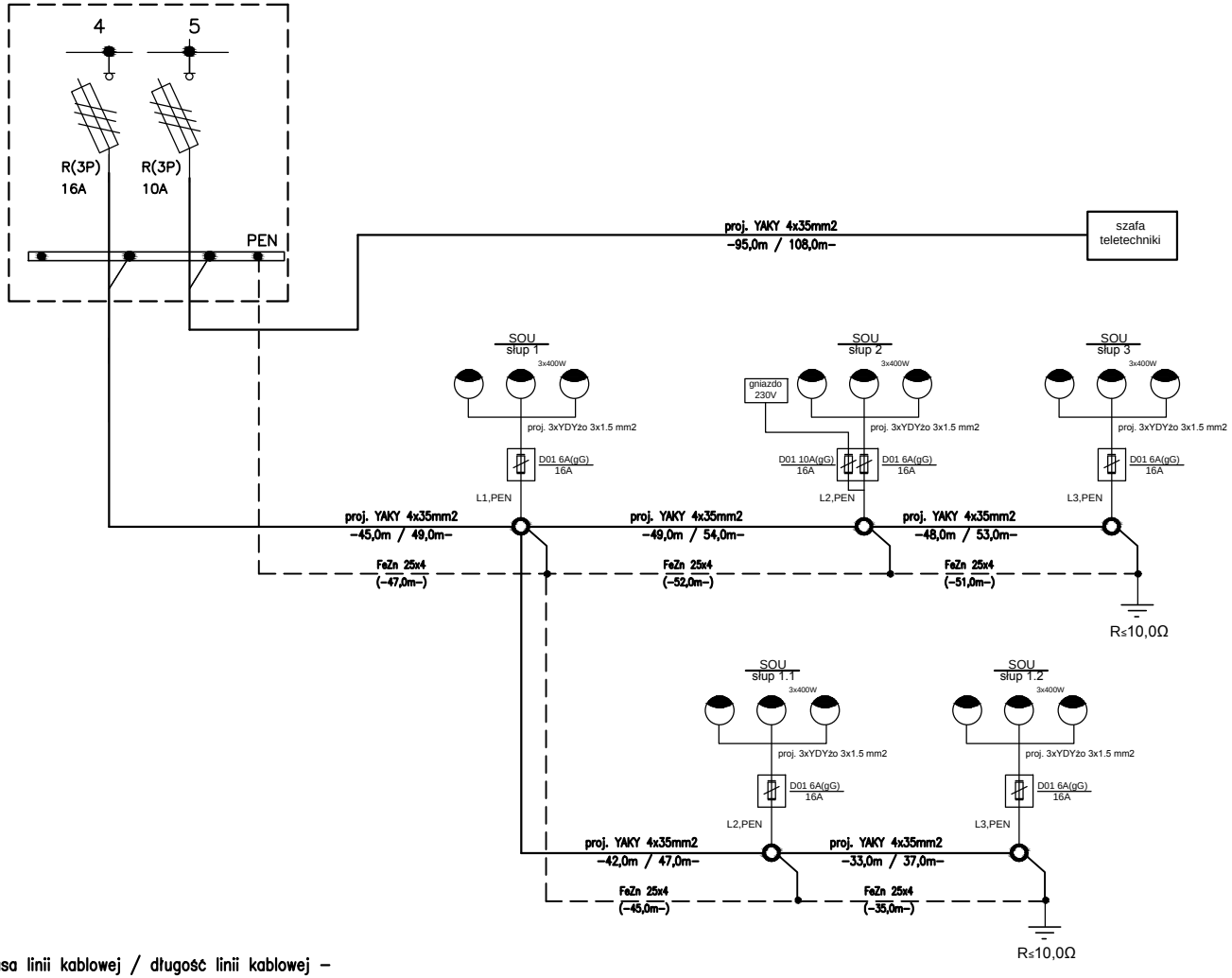

– trasa linii kablowej / długość linii kablowej –

LEGENDA:

w istniejącej sieci energetycznej
ZEROWANIE OCHRONNE TN–C
OCHRONA PRZECIWPORAŻENIOWA
ZGODNIE Z PN–91/E–05009

- proj. linia kablowa YAKY 4x35mm2
- proj. płaskownik FeZn 25x4
- proj. oprawa oświetleniowa ze źródłem światła MH (np. BRUKSELA II 400W MH E40 EXT lub równoważna)

SKP

Nazwa inwestycji:
Projekt Budowlany Skateparku wraz z niezbędną infrastrukturą techniczną

Inwestor:
Gmina Czerwonak
ul. Źródlana 39
62-004 Czerwonak

Działka
ul. Piłsudskiego
dz. nr 80/2, 83/14, 83/15, 83/23, 83/64, 83/68, 83/69
obręb 006 Koziegłowy
Koziegłowy, Gmina Czerwonak

Jednostka Projektowa:

Pracownia Projektowa MOM
ul. Woźna 9c/5
61-777 Poznan
biuro@mom.com.pl

Branża elektryczna - Projektant

mgr inż. Dariusz Zawada

WKP/0107/POOE/05

RYS. 03