POZ.3.5
1:50 WYK. x 1

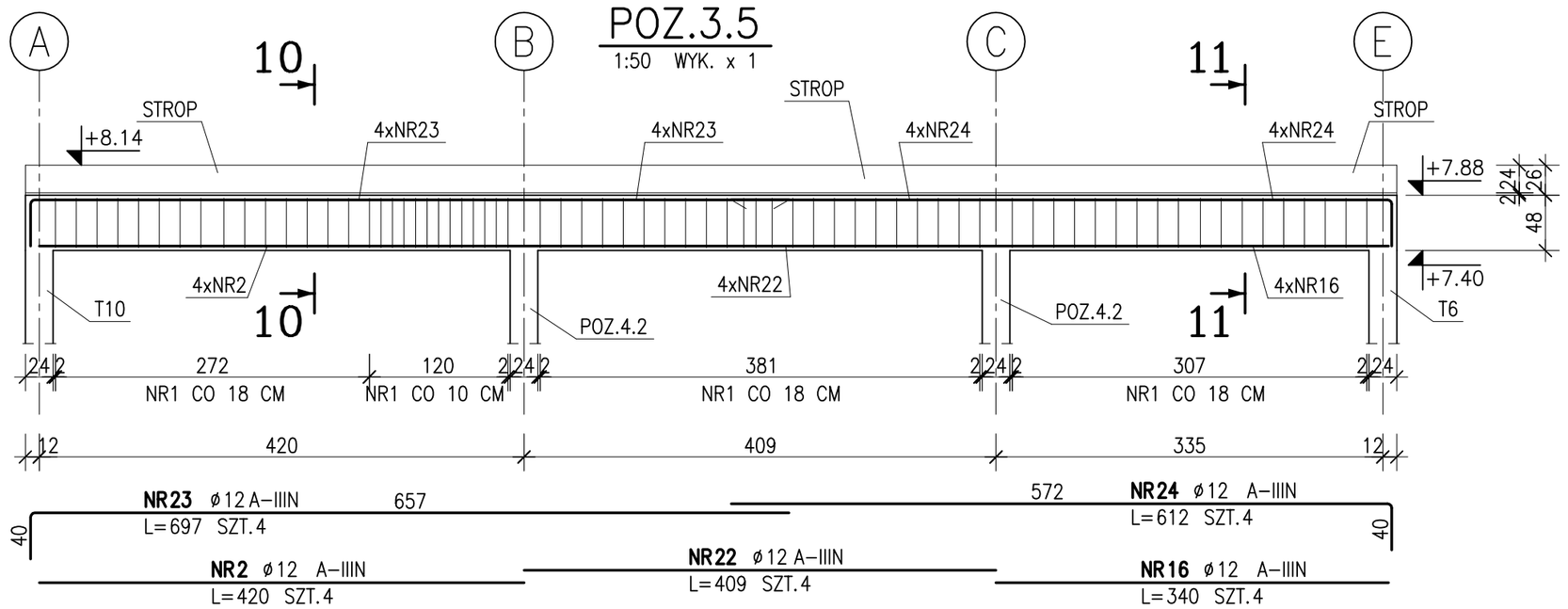

10–10
1:20

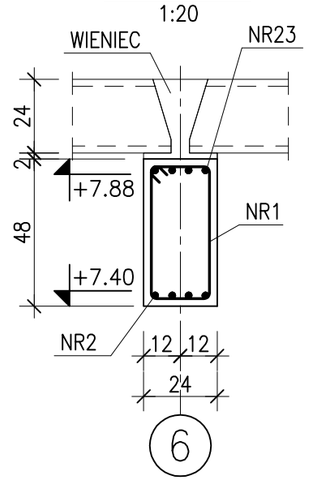

11–11
1:20

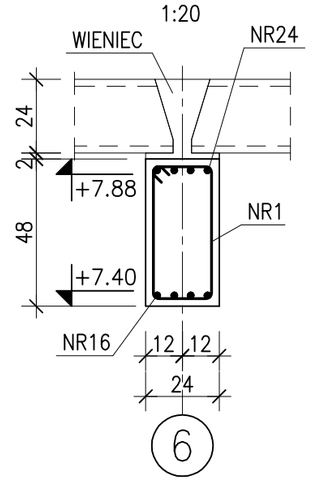

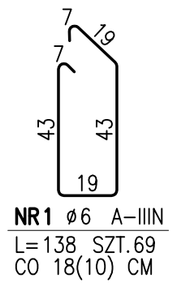

POZ.3.6
1:20 WYK. x 6

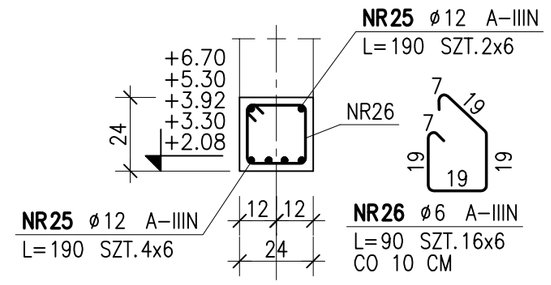

ZESTAWIENIE STALI

POZ.	NR PRĘTA	RODZAJ STALI	DŁUGOŚĆ [cm]	LICZBA SZTUK	DŁ. ŁĄCZNA [m] A–IIIN ø6	ø12	
3.5	1	ø6 A–IIIN	138	69	95.22		
	2	ø12 A–IIIN	420	4		16.8	
	16	ø12 A–IIIN	340	4		13.6	
	22	ø12 A–IIIN	409	4		16.36	
	23	ø12 A–IIIN	697	4		27.88	
	24	ø12 A–IIIN	612	4		24.48	
3.6	25	ø12 A–IIIN	190	36		68.4	
	26	ø6 A–IIIN	90	96	86.4		
3.7	21	ø12 A–IIIN	280	8		22.4	
	27	ø6 A–IIIN	158	13	20.54		
3.8	28	ø12 A–IIIN	220	10		22	
	29	ø6 A–IIIN	218	11	23.98		
3.9	30	ø12 A–IIIN	190	7		13.3	
	31	ø6 A–IIIN	182	13	23.66		
DŁUGOŚĆ RAZEM [m]					249.8	225.22	
MASA JEDNOSTKOWA [kg/m]					0.222	0.888	
MASA [kg]					55.46	200	
MASA OGÓŁEM [kg]					255.46		
WYKONAĆ: x 1					255.46		

POZ.3.7
1:50 WYK. x 1

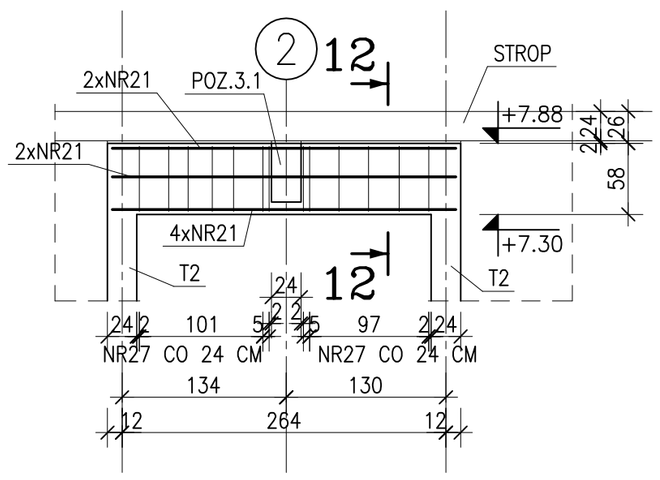

12–12
1:20

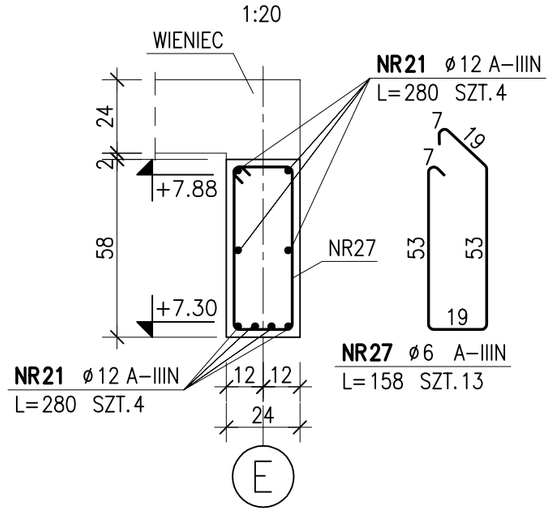

POZ.3.8
1:50 WYK. x 1

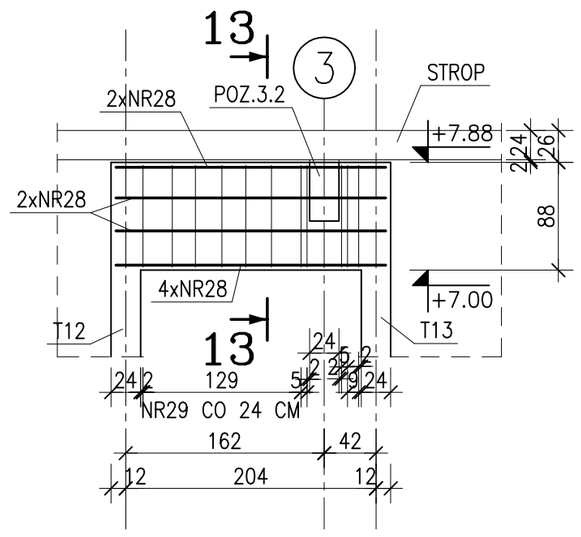

13–13
1:20

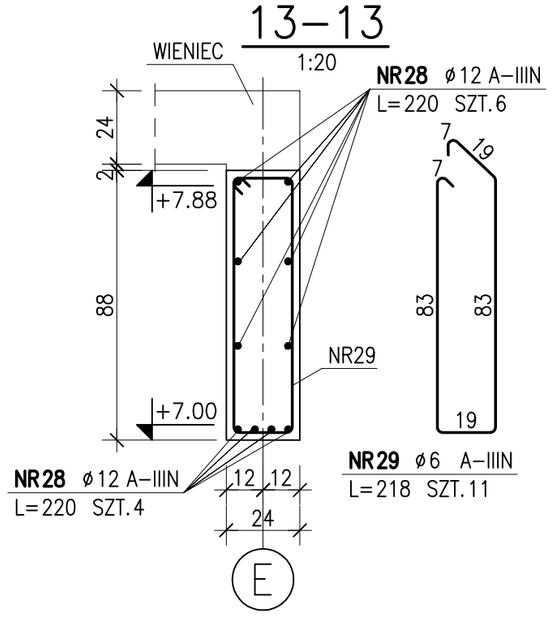

POZ.3.9
1:50 WYK. x 1

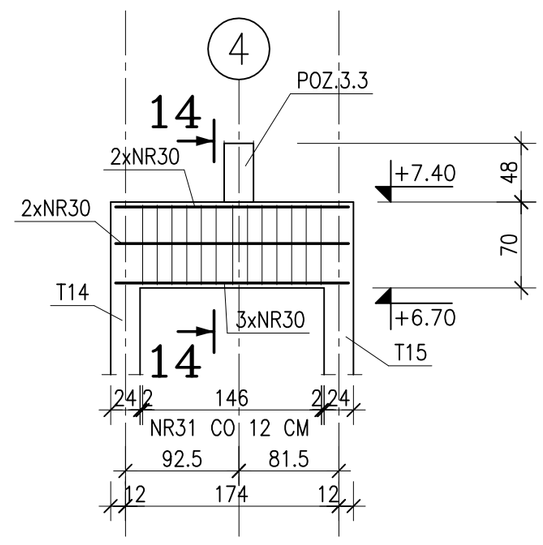

14–14
1:20

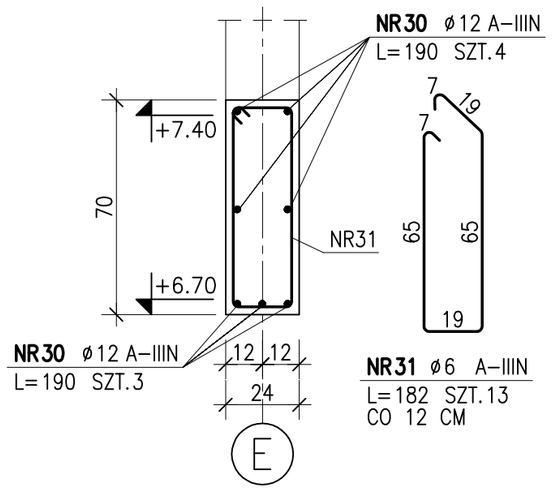

UWAGI:
- OTULINA PRĘTÓW ZBROJENIA 2.5 cm
- WYMIARY STRZEMION I PRĘTÓW GIĘTYCH PODANO JAKO ZEWNĘTRZNE
- RYSUNEK ROZPATRYWAĆ ŁĄCZNIE Z RZUTAMI KONSTRUKCJI I RZUTAMI ROZKŁADU PŁYT KANAŁOWYCH

BETON C25/30 (B30)
maks. średnica kruszywa 16 mm
maks. stosunek w/c 0.55
STAL A–IIIN (B500B), A–0

poziom odniesienia:
±0.00=62.85 mnpm.

NAZWA I ADRES OBIEKTU BUDOWLANEGO
BUDYNEK Z PRZEZNACZENIEM NA FUNKCJE SŁUŻĄCE ADMINISTRACJI SAMORZĄDOWEJ, PUBLICZNEJ OCHRONY ZDROWIA ORAZ OPIEKI SPOŁECZNEJ WRAZ Z INFRASTRUKTURĄ TECHNICZNĄ ORAZ PARKINGIEM
Czerwonak, ul. Gdyńska
dz. nr geod. 64, 63/1, 63/2; ark. 8, obręb Czerwonak, gmina Czerwonak

JEDNOSTKA PROJEKTOWA
MICHNOWICZ STASZEWSKI ARCHITEKCI
61-501 POZNAŃ, UL. DĄBRÓWKI 2,b'/4
TEL/FAX 61-6497394 WWW.MSA.NET.PL

PROJEKTOWAŁ	mgr inż. Maciej Kaleta (gł. projektant)	UPR. NR WKP/0210/POOK/04 – UPRAWNIENIA BUDOWLANE DO PROJEKTOWANIA BEZ OGRANICZEŃ W SPECJALNOŚCI KONSTRUKCYJNO-BUDOWLANEJ	DATA I PODPIS 03.2018
OPRACOWAŁ	mgr inż. Maciej Kaleta		
SPRAWDZIŁ	mgr inż. Wojciech Haremza	UPR. NR 94/P/99 – UPRAWNIENIA BUDOWLANE DO PROJEKTOWANIA BEZ OGRANICZEŃ W SPECJALNOŚCI KONSTRUKCYJNO-BUDOWLANEJ	03.2018

TREŚĆ RYSUNKU: PODCIĄGI ŻELBETOWE POZ.3.5-3.9

RYSUNEK NR: KW21

BRANŻA	STADIUM	INDEKS	DATA	SKALA
konstrukcja	proj. wykonawczy	0453	03.2018	1:20 , 1:50

KALETA Pracownia Projektowa Maciej Kaleta
61-064 Poznań os. Przemysława 4b/6
tel.: 501 03 4474 e-mail: biuro@maciejkaleta.com