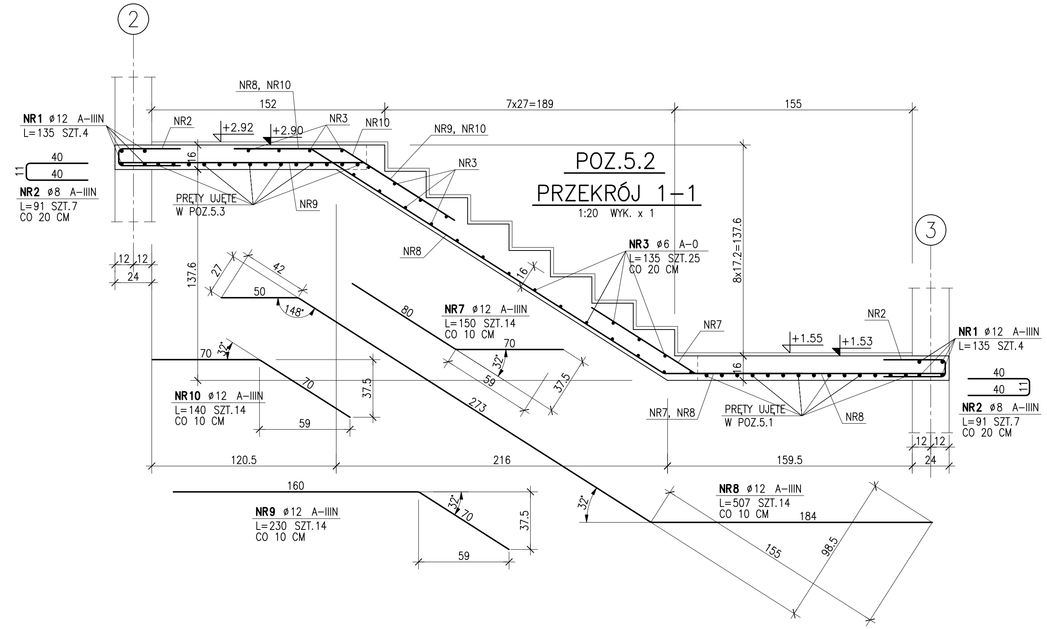

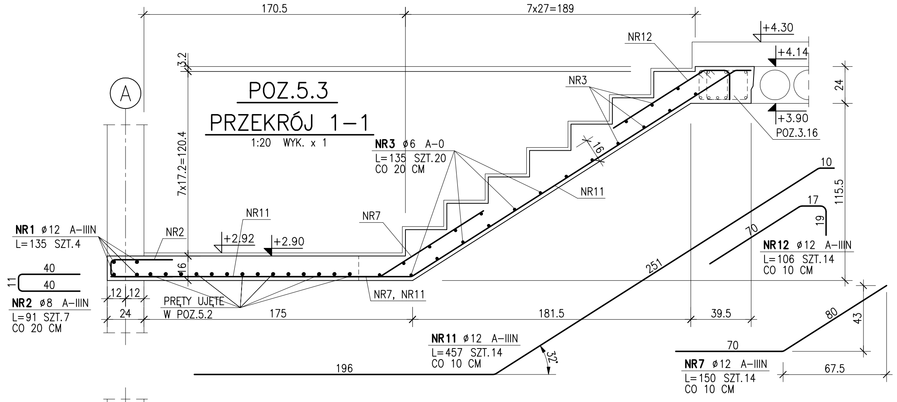

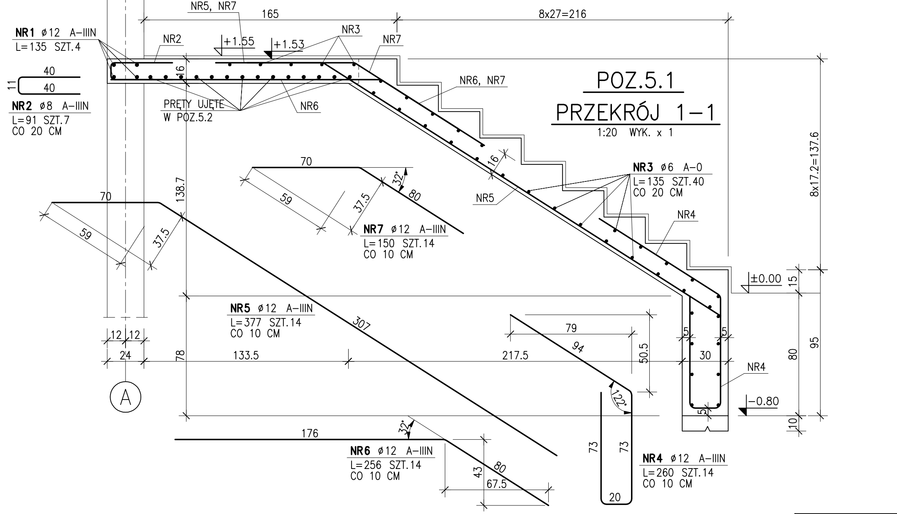

SCHODY POZ.5

SCHEMAT 1:50 WYK. x 1

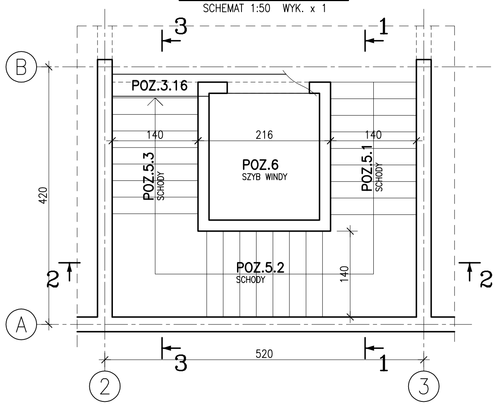

ZESTAWIENIE STALI

POZ.	NR PRĘTA	RODZAJ STALI	DŁUGOŚĆ [cm]	LICZBA SZTUK	DŁ. ŁĄCZNA [m] A–0 ø6	A–0	A–IIIN ø8	A–IIIN ø12
5.1	1	ø12 A–IIIN	135	4				5.4
	2	ø8 A–IIIN	91	7			6.37	
	3	ø6 A–0	135	40	54			
	4	ø12 A–IIIN	260	14				36.4
	5	ø12 A–IIIN	377	14				52.78
	6	ø12 A–IIIN	256	14				35.84
	7	ø12 A–IIIN	150	14				21
5.2	1	ø12 A–IIIN	135	8				10.8
	2	ø8 A–IIIN	91	14			12.74	
	3	ø6 A–0	135	25	33.75			
	7	ø12 A–IIIN	150	14				21
	8	ø12 A–IIIN	507	14				70.98
	9	ø12 A–IIIN	230	14				32.2
	10	ø12 A–IIIN	140	14				19.6
5.3	1	ø12 A–IIIN	135	4				5.4
	2	ø8 A–IIIN	91	7			6.37	
	3	ø6 A–0	135	20	27			
	7	ø12 A–IIIN	150	14				21
	11	ø12 A–IIIN	457	14				63.98
	12	ø12 A–IIIN	106	14				14.84
DŁUGOŚĆ RAZEM [m]					114.75		25.48	411.22
MASA JEDNOSTKOWA [kg/m]					0.222		0.395	0.888
MASA [kg]					25.47		10.06	365.16
MASA OGÓŁEM [kg]							400.69	
WYKONAĆ: x 1							400.69	

UWAGI:

- OTULINA PRĘTÓW ZBROJENIA 2.5 cm
- WYMIARY STRZEMION I PRĘTÓW GIĘTYCH PODANO JAKO ZEWNĘTRZNE

BETON C25/30 (B30)
maks. średnica kruszywa 16 mm
maks. stosunek w/c 0.55
STAL A–IIIN (B500B), A–0

poziom odniesienia:
±0.00=62.85 mnpm.

NAZWA I ADRES OBIEKTU BUDOWLANEGO	BUDYNEK Z PRZEZNACZENIEM NA FUNKCJE SŁUŻĄCE ADMINISTRACJI SAMORZĄDOWEJ, PUBLICZNEJ OCHRONY ZDROWIA ORAZ OPIEKI SPOŁECZNEJ WRAZ Z INFRASTRUKTURĄ TECHNICZNĄ ORAZ PARKINGIEM Czerwonak, ul. Gdyńska dz. nr geod. 64, 63/1, 63/2; ark. 8, obręb Czerwonak, gmina Czerwonak
JEDNOSTKA PROJEKTOWA	MICHNOWICZ STASZEWSKI ARCHITEKCI 61-501 POZNAŃ, UL. DĄBRÓWKI 2,b'74 TEL/FAX 61-6497394 WWW.MSA.NET.PL
PROJEKTOWAŁ	mgr inż. Maciej Kaleta (sgl. projektant) — UPR. NR WKP/0210/POOK/04 – UPRAWNIENIA BUDOWLANE DO PROJEKTOWANIA BEZ OGRANICZEŃ W SPECJALNOŚCI KONSTRUKCYJNO-BUDOWLANEJ
OPRACOWAŁ	mgr inż. Maciej Kaleta
SPRAWDZIŁ	mgr inż. Wojciech Haremza — UPR. NR 94/P/99 – UPRAWNIENIA BUDOWLANE DO PROJEKTOWANIA BEZ OGRANICZEŃ W SPECJALNOŚCI KONSTRUKCYJNO-BUDOWLANEJ
DATA I PODPIS	03.2018 03.2018
TREŚĆ RYSUNKU	SCHODY ŻELBETOWE POZ.5
RYSUNEK NR	KW28

BRANŻA	STADIUM	INDEKS	DATA	SKALA
konstrukcja	proj. wykonawczy	0453	03.2018	1:20 , 1:50

KALETA Pracownia Projektowa Maciej Kaleta
61-064 Poznań ul. Przemysłowa 4b/6
tel.: 501 03 4474 e-mail: biuro@pracowniakaleta.com