KM 0+900

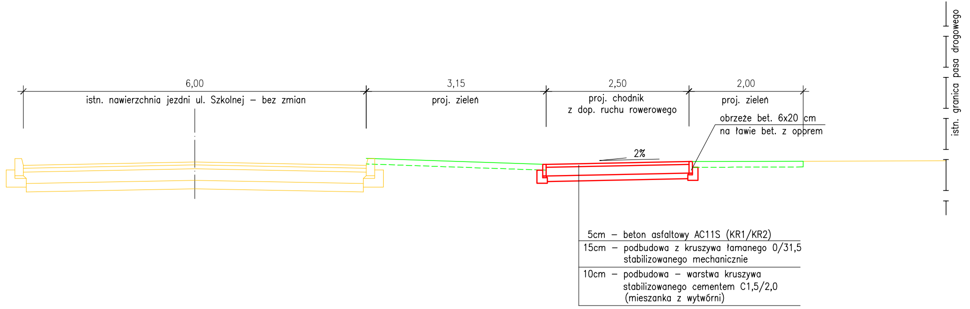
6,00
istn. nawierzchnia jezdni ul. Szkolnej – bez zmian
3,15
proj. zieleń
2,50
proj. chodnik
z dop. ruchu rowerowego
2,00
proj. zieleń
obrzeże bet. 6x20 cm
na ławie bet. z oporem
istn. granica pasa drogowego
2%
5cm – beton asfaltowy AC11S (KR1/KR2)
15cm – podbudowa z kruszywa łamanego 0/31,5 stabilizowanego mechanicznie
10cm – podbudowa – warstwa kruszywa stabilizowanego cementem C1,5/2,0 (mieszanka z wytwórni)

KM 1+500

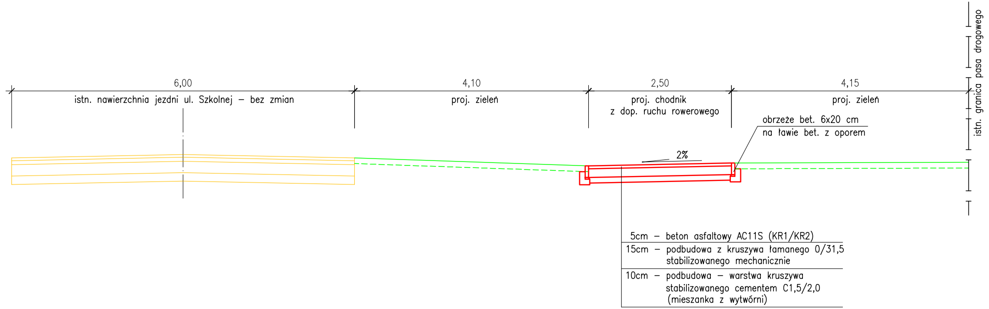
6,00
istn. nawierzchnia jezdni ul. Szkolnej – bez zmian
4,10
proj. zieleń
2,50
proj. chodnik
z dop. ruchu rowerowego
4,15
proj. zieleń
obrzeże bet. 6x20 cm
na ławie bet. z oporem
istn. granica pasa drogowego
2%
5cm – beton asfaltowy AC11S (KR1/KR2)
15cm – podbudowa z kruszywa łamanego 0/31,5 stabilizowanego mechanicznie
10cm – podbudowa – warstwa kruszywa stabilizowanego cementem C1,5/2,0 (mieszanka z wytwórni)

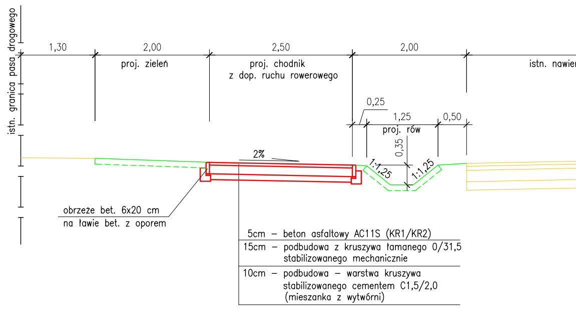
istn. granica pasa drogowego
istn. granica pasa drogowego
1,30
2,00
proj. zieleń
2,50
proj. chodnik
z dop. ruchu rowerowego
2,00
istn. nawier
0,25
1,25
0,50
proj. rów
0,35
1:1,25
1:1,25
2%
obrzeże bet. 6x20 cm
na ławie bet. z oporem
5cm – beton asfaltowy AC11S (KR1/KR2)
15cm – podbudowa z kruszywa łamanego 0/31,5 stabilizowanego mechanicznie
10cm – podbudowa – warstwa kruszywa stabilizowanego cementem C1,5/2,0 (mieszanka z wytwórni)

KM 1+170

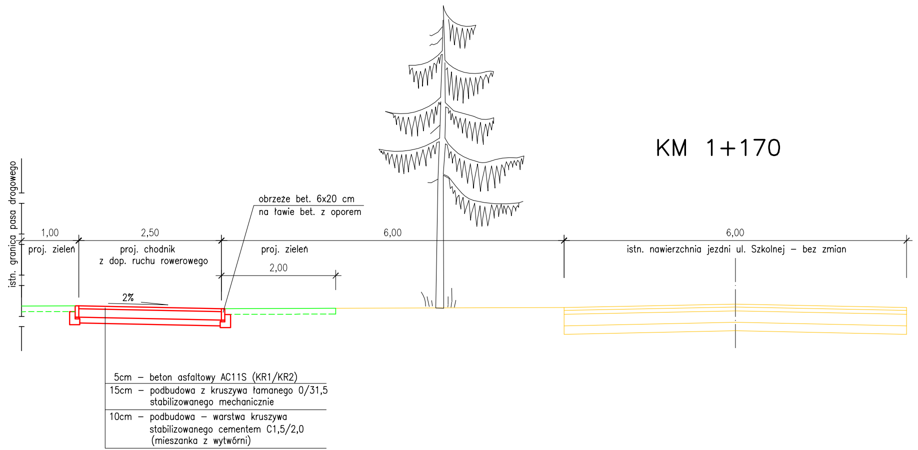
istn. granica pasa drogowego
1,00
proj. zieleń
2,50
proj. chodnik
z dop. ruchu rowerowego
proj. zieleń
2,00
6,00
6,00
istn. nawierzchnia jezdni ul. Szkolnej – bez zmian
obrzeże bet. 6x20 cm
na ławie bet. z oporem
2%
5cm – beton asfaltowy AC11S (KR1/KR2)
15cm – podbudowa z kruszywa łamanego 0/31,5 stabilizowanego mechanicznie
10cm – podbudowa – warstwa kruszywa stabilizowanego cementem C1,5/2,0 (mieszanka z wytwórni)

KM 1+790

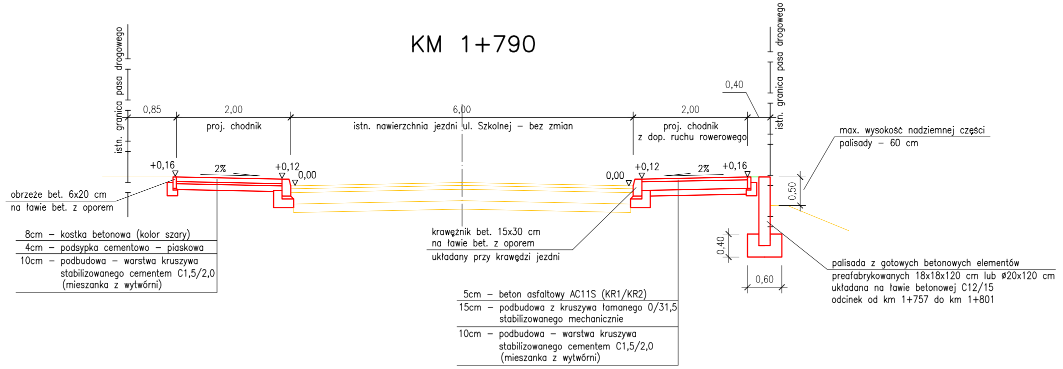
istn. granica pasa drogowego
0,85
2,00
proj. chodnik
6,00
istn. nawierzchnia jezdni ul. Szkolnej – bez zmian
2,00
proj. chodnik
z dop. ruchu rowerowego
0,40
istn. granica pasa drogowego
+0,16
2%
+0,12
0,00
0,00
+0,12
2%
+0,16
obrzeże bet. 6x20 cm
na ławie bet. z oporem
8cm – kostka betonowa (kolor szary)
4cm – podsypka cementowo – piaskowa
10cm – podbudowa – warstwa kruszywa stabilizowanego cementem C1,5/2,0 (mieszanka z wytwórni)
krawężnik bet. 15x30 cm
na ławie bet. z oporem
układany przy krawędzi jezdni
5cm – beton asfaltowy AC11S (KR1/KR2)
15cm – podbudowa z kruszywa łamanego 0/31,5 stabilizowanego mechanicznie
10cm – podbudowa – warstwa kruszywa stabilizowanego cementem C1,5/2,0 (mieszanka z wytwórni)
max. wysokość nadziemnej części
palisady – 60 cm
0,50
0,40
0,60
palisada z gotowych betonowych elementów
prefabrykowanych 18x18x120 cm lub ø20x120 cm
układana na ławie betonowej C12/15
odcinek od km 1+757 do km 1+801

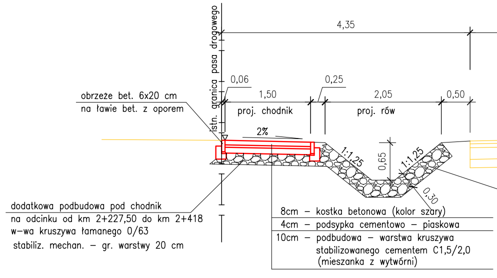
4,35
istn. granica pasa drogowego
0,06
1,50
proj. chodnik
0,25
2,05
proj. rów
0,50
obrzeże bet. 6x20 cm
na ławie bet. z oporem
2%
1:1,25
1:1,25
0,65
0,30
dodatkowa podbudowa pod chodnik
na odcinku od km 2+227,50 do km 2+418
w–wa kruszywa łamanego 0/63
stabiliz. mechan. – gr. warstwy 20 cm
8cm – kostka betonowa (kolor szary)
4cm – podsypka cementowo – piaskowa
10cm – podbudowa – warstwa kruszywa stabilizowanego cementem C1,5/2,0 (mieszanka z wytwórni)

KM 2+100

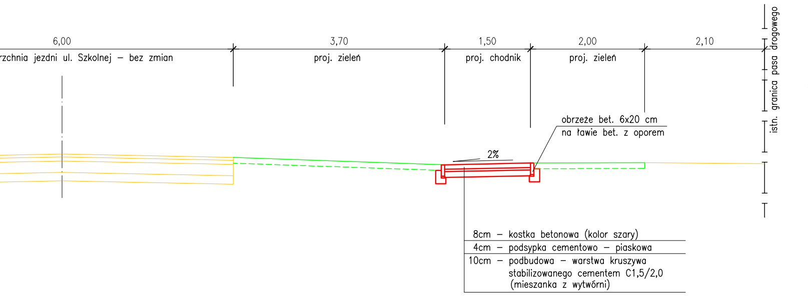
6,00
rzchnia jezdni ul. Szkolnej – bez zmian
3,70
proj. zieleń
1,50
proj. chodnik
2,00
proj. zieleń
2,10
istn. granica pasa drogowego
2%
obrzeże bet. 6x20 cm
na ławie bet. z oporem
8cm – kostka betonowa (kolor szary)
4cm – podsypka cementowo – piaskowa
10cm – podbudowa – warstwa kruszywa stabilizowanego cementem C1,5/2,0 (mieszanka z wytwórni)

KM 2+470

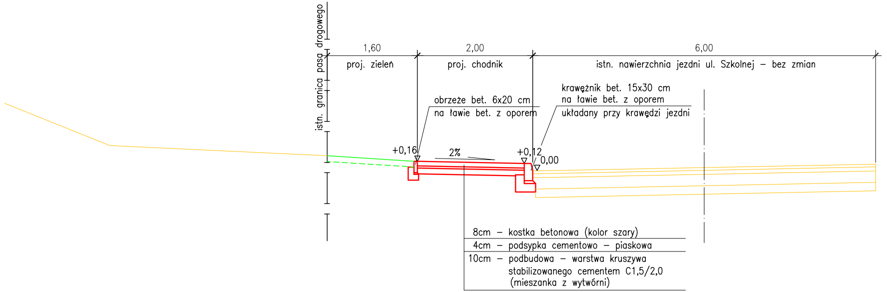
istn. granica pasa drogowego
1,60
proj. zieleń
2,00
proj. chodnik
6,00
istn. nawierzchnia jezdni ul. Szkolnej – bez zmian
obrzeże bet. 6x20 cm
na ławie bet. z oporem
krawężnik bet. 15x30 cm
na ławie bet. z oporem
układany przy krawędzi jezdni
+0,16
2%
+0,12
0,00
8cm – kostka betonowa (kolor szary)
4cm – podsypka cementowo – piaskowa
10cm – podbudowa – warstwa kruszywa stabilizowanego cementem C1,5/2,0 (mieszanka z wytwórni)

KM 2+600

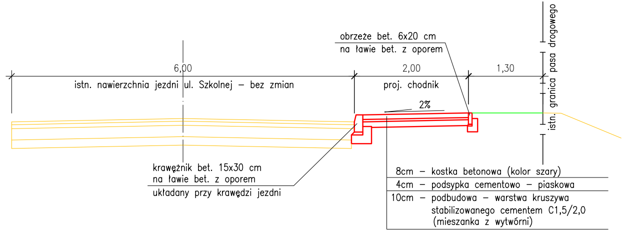
obrzeże bet. 6x20 cm
na ławie bet. z oporem
6,00
istn. nawierzchnia jezdni ul. Szkolnej – bez zmian
2,00
proj. chodnik
1,30
istn. granica pasa drogowego
2%
krawężnik bet. 15x30 cm
na ławie bet. z oporem
układany przy krawędzi jezdni
8cm – kostka betonowa (kolor szary)
4cm – podsypka cementowo – piaskowa
10cm – podbudowa – warstwa kruszywa stabilizowanego cementem C1,5/2,0 (mieszanka z wytwórni)

OBJAŚNIENIA:

- stan projektowany
- stan istniejący
- Warstwa humusu gr. 10 cm z obsianiem trawą

KM 2+335

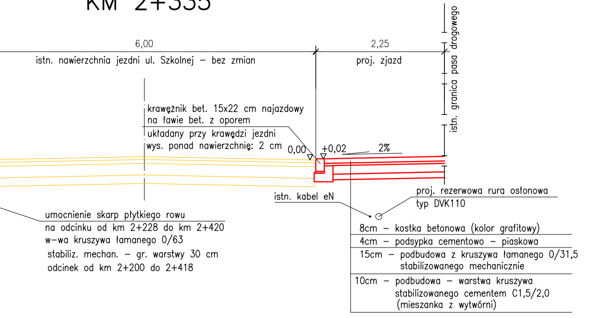
6,00
istn. nawierzchnia jezdni ul. Szkolnej – bez zmian
2,25
proj. zjazd
istn. granica pasa drogowego
krawężnik bet. 15x22 cm najazdowy
na ławie bet. z oporem
układany przy krawędzi jezdni
wys. ponad nawierzchnię: 2 cm
0,00
+0,02
2%
istn. kabel eN
proj. rezerwowa rura osłonowa
typ DVK110
umocnienie skarp płytkiego rowu
na odcinku od km 2+228 do km 2+420
w–wa kruszywa łamanego 0/63
stabiliz. mechan. – gr. warstwy 30 cm
odcinek od km 2+200 do 2+418
8cm – kostka betonowa (kolor grafitowy)
4cm – podsypka cementowo – piaskowa
15cm – podbudowa z kruszywa łamanego 0/31,5 stabilizowanego mechanicznie
10cm – podbudowa – warstwa kruszywa stabilizowanego cementem C1,5/2,0 (mieszanka z wytwórni)

KM 2+560

UWAGA:

1. Na długości występowania muru oporowego w pierwszej kolejności należy wykonać sposobem ręcznym próbne przekopy dla zlokalizowania sieci gazowej w tym rejonie
2. Wykop pod projektowany mur oporowy wykonywać odcinkami długości max. 3,0 m z uwagi na mozliwość uszkodzenia murowanego ogrodzenia działki zlokalizowanego na skarpie

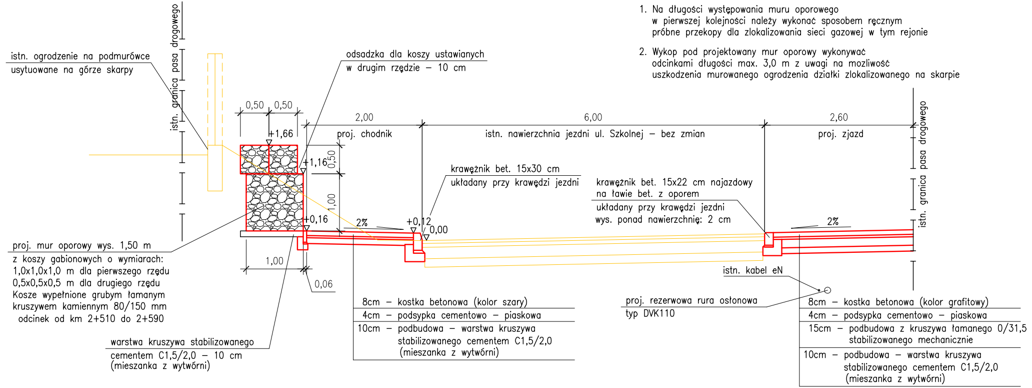
istn. ogrodzenie na podmurówce
usytuowane na górze skarpy
istn. granica pasa drogowego
odsadzka dla koszy ustawianych
w drugim rzędzie – 10 cm
0,50
0,50
+1,66
+1,16
0,50
1,00
+0,16
1,00
0,06
2,00
proj. chodnik
6,00
istn. nawierzchnia jezdni ul. Szkolnej – bez zmian
2,60
proj. zjazd
2%
+0,12
0,00
krawężnik bet. 15x30 cm
układany przy krawędzi jezdni
krawężnik bet. 15x22 cm najazdowy
na ławie bet. z oporem
układany przy krawędzi jezdni
wys. ponad nawierzchnię: 2 cm
istn. kabel eN
proj. rezerwowa rura osłonowa
typ DVK110
proj. mur oporowy wys. 1,50 m
z koszy gabionowych o wymiarach:
1,0x1,0x1,0 m dla pierwszego rzędu
0,5x0,5x0,5 m dla drugiego rzędu
Kosze wypełnione grubym łamanym
kruszywem kamiennym 80/150 mm
odcinek od km 2+510 do 2+590
warstwa kruszywa stabilizowanego
cementem C1,5/2,0 – 10 cm
(mieszanka z wytwórni)
8cm – kostka betonowa (kolor szary)
4cm – podsypka cementowo – piaskowa
10cm – podbudowa – warstwa kruszywa stabilizowanego cementem C1,5/2,0 (mieszanka z wytwórni)
8cm – kostka betonowa (kolor grafitowy)
4cm – podsypka cementowo – piaskowa
15cm – podbudowa z kruszywa łamanego 0/31,5 stabilizowanego mechanicznie
10cm – podbudowa – warstwa kruszywa stabilizowanego cementem C1,5/2,0 (mieszanka z wytwórni)

Inwestor	**Gmina Czerwonak** adres: 62-004 Czerwonak, ul. Źródlana 39			
Jednostka Projektująca	Drogowiec PRACOWNIA PROJEKTOWA "DROGOWIEC" - Piotr Strzyżewski adres: 61-007 Poznań, ul. Główna 52/3 e-mail: p_strzyzewski@o2.pl tel/fax (061) 887-90-47 kom. 507-037-178			
Stadium	PROJEKT WYKONAWCZY			
Temat	**Przebudowa ulicy Szkolnej w Czerwonaku i Kicinie** **ETAP II - odcinek od km 0+872,40 do ul. Poznańskiej** **ZAKRES: Budowa chodnika**			
Obiekt	**PROJEKT DROGOWY**			
Rysunek	Przekroje charakterystyczne			Skala 1:50
	Imię i nazwisko	nr uprawnień projektowych	Podpis	2
Projektant (branża drogowa)	mgr inż. Piotr Strzyżewski	WKP/0097/POOD/04		
Sprawdzający: (branża drogowa)	mgr inż. Marcin Wawrzyniak	WKP/0300/POOD/12		
EGZ. NR	data: SIERPIEŃ 2017	nr umowy:	RYS. NR	