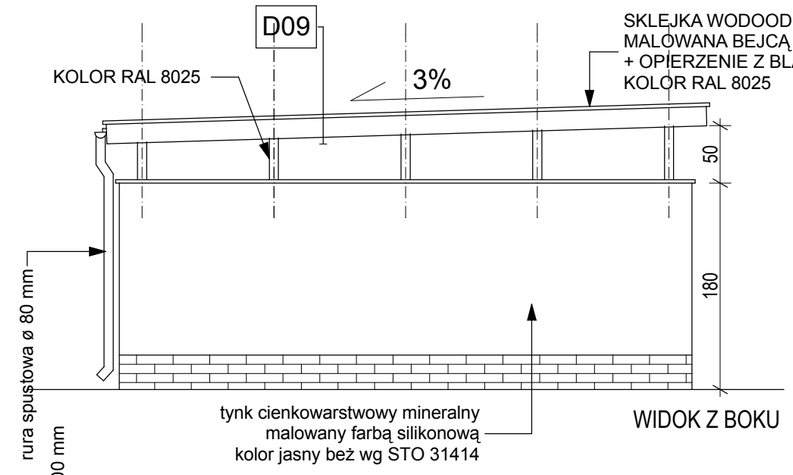

WIDOK Z BOKU

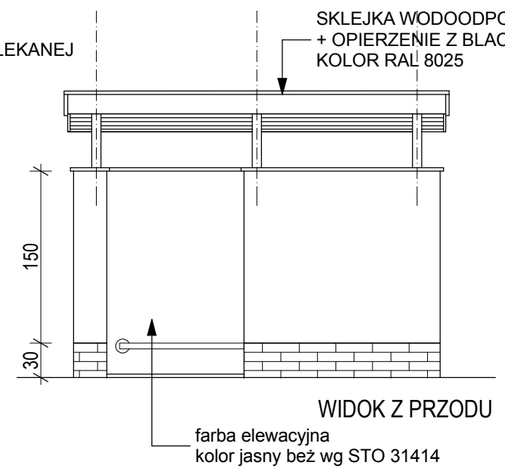

WIDOK Z PRZODU

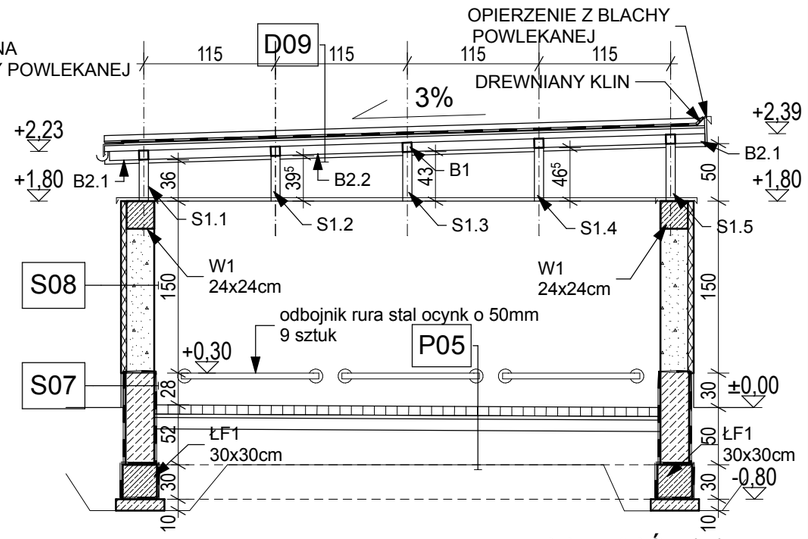

PRZEKRÓJ 1-1

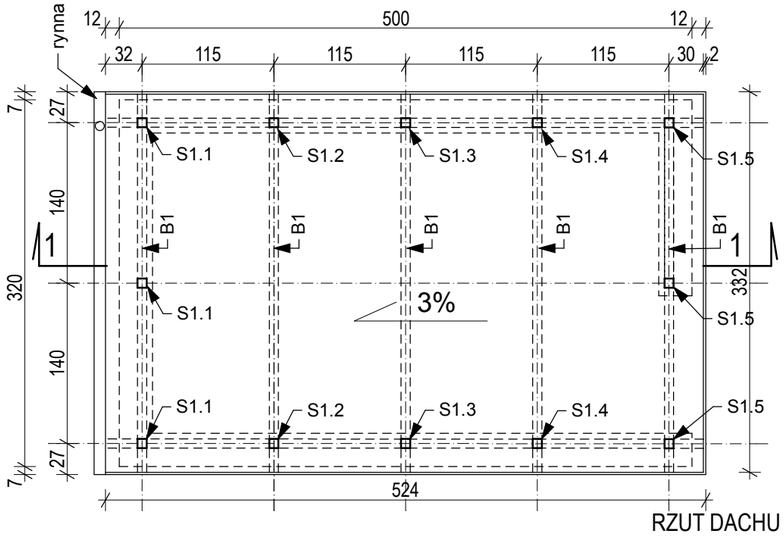

RZUT DACHU

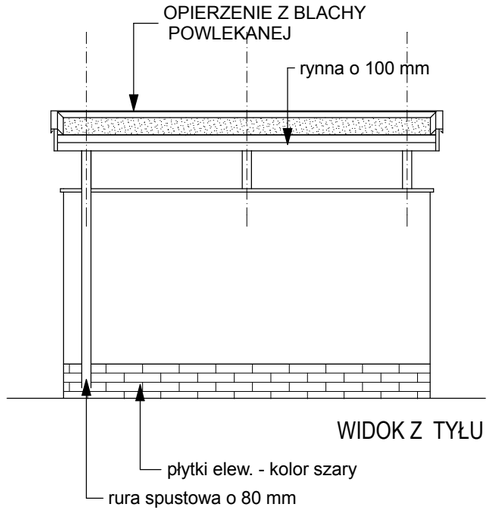

WIDOK Z TYŁU

D09
- PAPA WIERZCHNIA TERMO. - KOLOR ZIELONY
- PAPA PODKŁADOWA TERMOZGRZEWALNA
- PŁYTA DREW. WODOODPORNA
- BLACHA TRAPEZOWA Florprofile TR 50/260 g=0,88mm
- KONSTRUKCJA STALOWA - profile kwadrat. RK80x80x4,0mm

S07
- COKÓŁ - PŁYTKI ELEW. - 2,0 CM (K. SZARY)
- IZOLACJA PRZECIWWILGOCIOWA
- BLOCZEK BETONOWY. - 25 CM
- IZOLACJA PRZECIWWILGOCIOWA
- COKÓŁ - PŁYTKI ELEW. - 2,0 CM (K. SZARY)

S08
- TYNK CIENKOWARSTWOWY
- STYROPIAN EPS 70-040 - 5 CM
- BLOCZEK GAZOBETONOWY. - 24 CM ??
- TYNK CEMENTOWY - 1,5 CM

P05
- KOSTKA BRUKOWA - NOVA - 8 CM
- PODSYPKA CEMENT.-PIASK. - 3 CM
- GRUNT STABILIZ. CEMENT. - 10 CM
- ZAGĘSZCZONA PODSYPKA

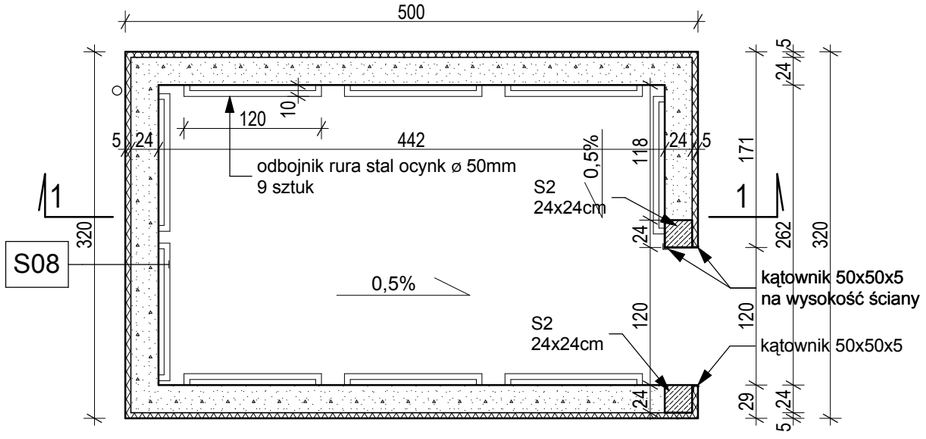

RZUT ŚCIAN

UWAGA:
WYMIAR OTWORU UZGODNIĆ
Z ODBIORCĄ ŚMIECI I DOSTOSOWAĆ
DO WYMIARU POJEMNIKÓW NA ŚMIECI.

QUATTRO
61-659 Poznań,
ul. Brandstaeffera 4
fax: 0 61 8231 523
tel.: 0 501 780 369

A-15 RYS. NR

BRANŻA	ARCHITEKTURA	1:50	lipiec 2008
STADIUM DOK.	Projekt Wykonawczy	SKALA	DATA
OBIEKT	Przedszkole w Koziegłowach , Koziegłowy - gmina Czerwonak, ark. 13, działka nr 164/5, 164/4		
TEMAT	Projekt wykonawczy budynku przedszkola		
TYTUŁ RYSUNKU	**POMIESZCZENIE NA POJEMNIKI NA ŚMIECI**		
PROJEKTOWAŁ:	mgr inż. arch. Piotr Kaczmarek	OKK/UpB/30/2005	
SPRAWDZIŁ:	mgr inż. arch. Agnieszka Jurasz	7131/10/P/2003	
	IMIĘ, NAZWISKO	NR UPRAWNIEŃ.	PODPIS