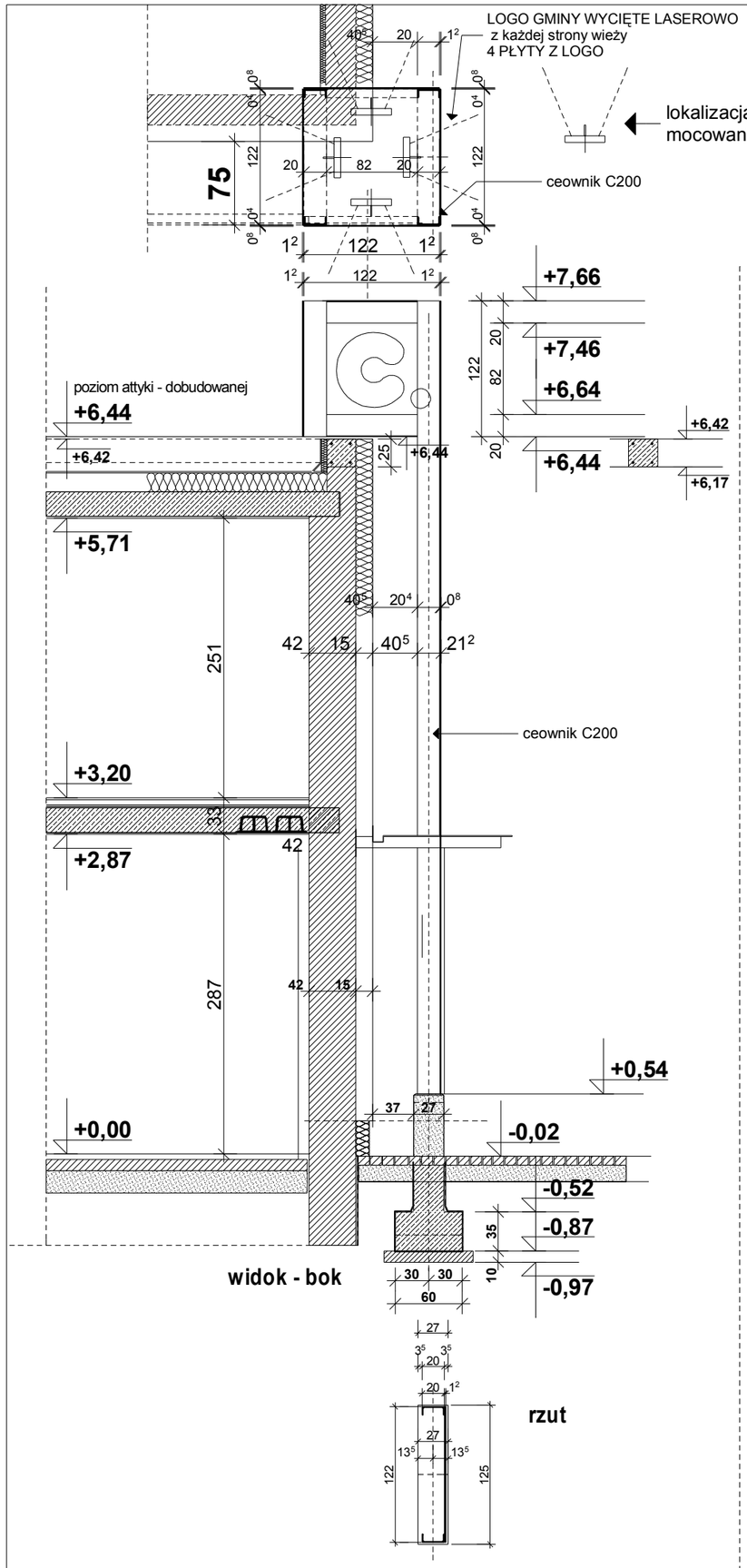

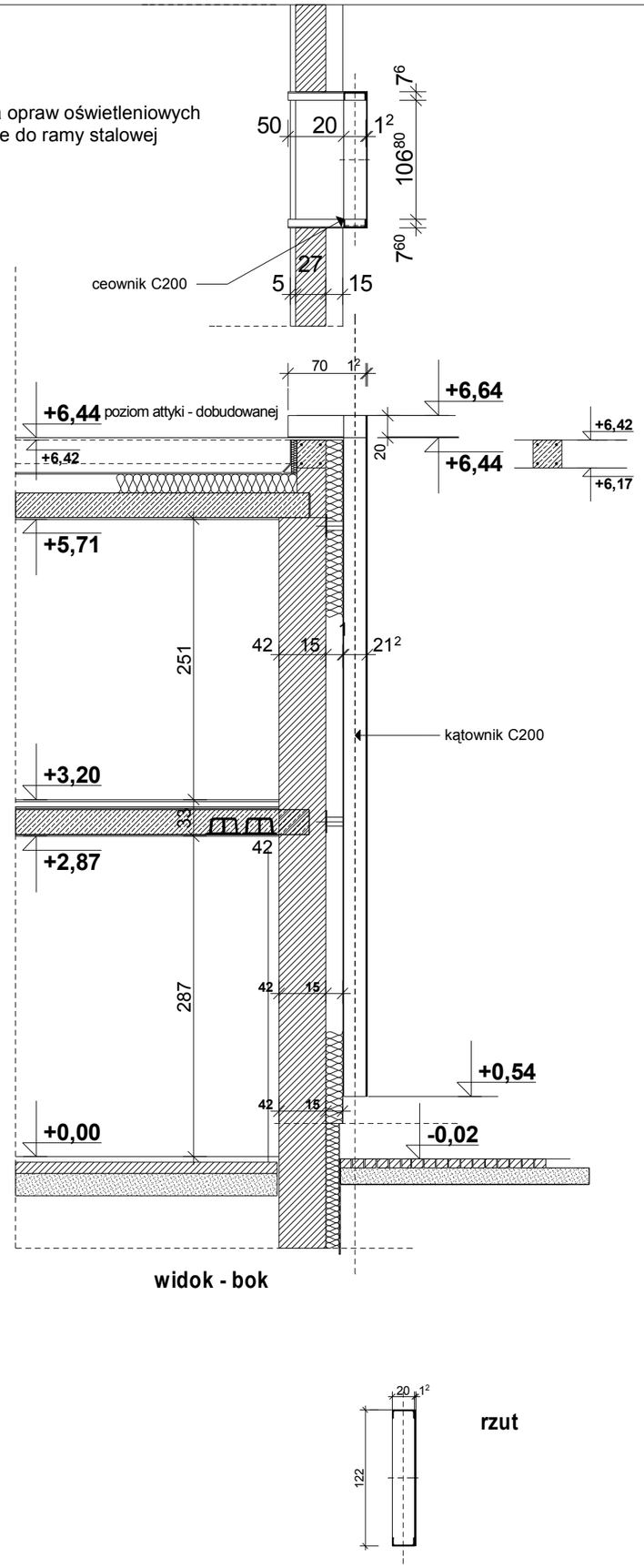

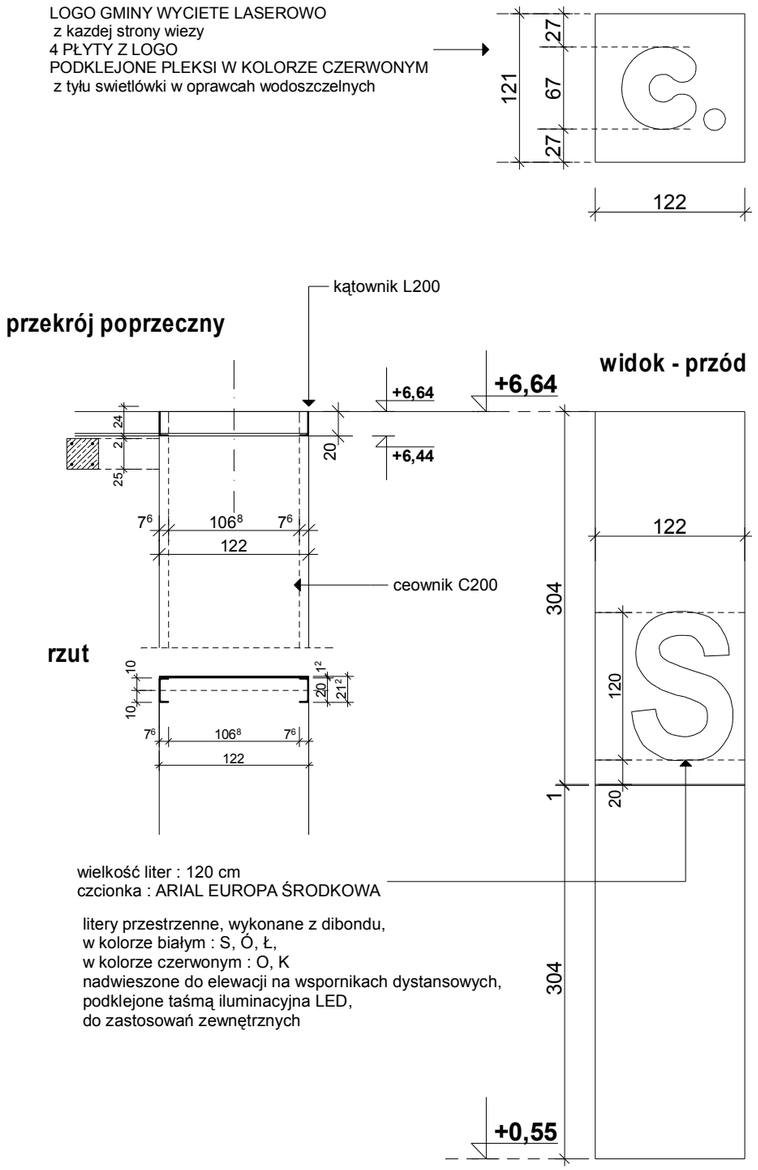

AKPB ARCHITEKCI
PIOTR BARTOSIK
60-566 Poznań, ul. Szamotulska 82/8
tel. (61) 8417 593, e-mail: akpb@architekci.pl

INWESTOR: **URZĄD GMINY CZERWONAK**
ul. Źródlana 39
62-004 CZERWONAK

PROJEKT ROZBUDOWY
budynek domu kultury **"SOKÓŁ"**
Czerwonak, ul. Gdyńska 47, działka nr 9/1

FAZA PROJEKTU: **PROJEKT WYKONAWCZY**

PRZEKRÓJ 2-2

SKALA: **1 : 50**

PROJEKTANCI: mgr inż. arch. Piotr Bartosik, upr. arch. 7131/124/P/2001, WP-0016
mgr inż. arch. Ewa Wolna

SPRAWDZIŁ: mgr inż. arch. Magdalena Rostecka,
upr. arch. 7131/46/P/2000, WP-0185

A14

POZNAŃ czerwiec 2013