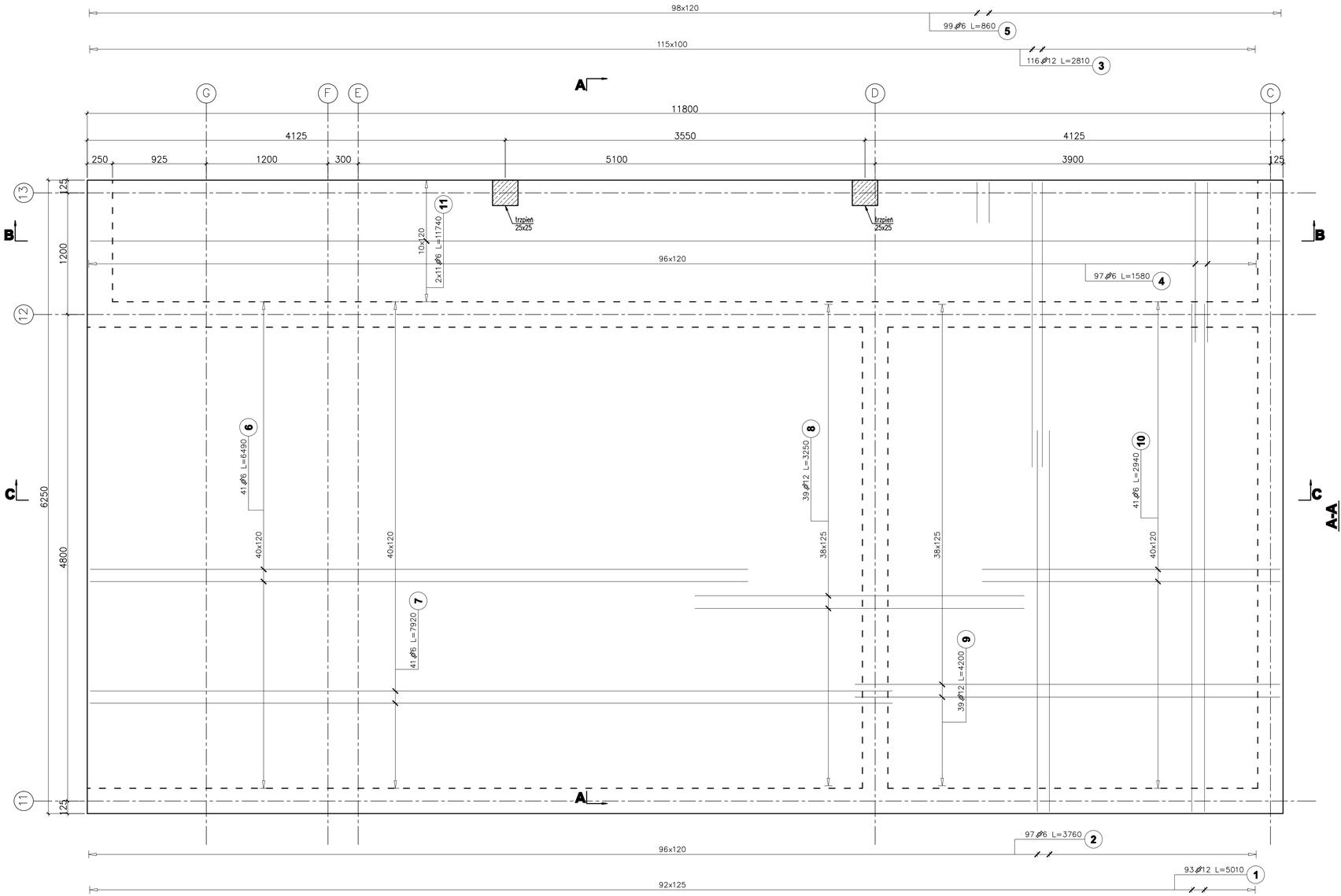

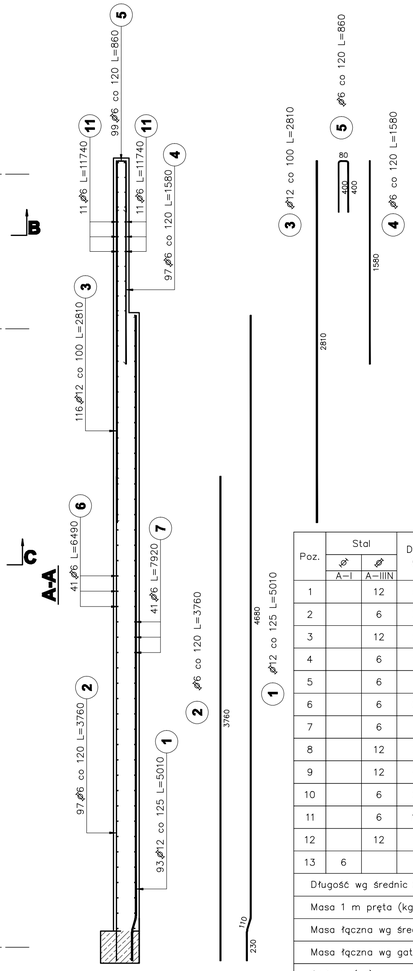

Poz.	Stal Ø	Stal Ø	Długość (mm)	Ilość w elemencie	Ilość elementów	Ilość ogółem	Długość łączna (m) A-I Ø 6	Długość łączna (m) A-IIIN Ø 6	Długość łączna (m) A-IIIN Ø 12
	A-I	A-IIIN							
1		12	5010	93	1	93			465,93
2		6	3760	97	1	97		364,72	
3		12	2810	116	1	116			325,96
4		6	1580	97	1	97		153,26	
5		6	860	99	1	99		85,14	
6		6	6490	53	1	53		343,97	
7		6	7920	53	1	53		419,76	
8		12	3250	39	1	39			126,75
9		12	4200	39	1	39			163,80
10		6	2940	41	1	41		120,54	
11		6	11740	22	1	22		258,28	
12		12	1080	4	2	8			8,64
13	6		910	7	2	14	12,74		
Długość wg średnic (m)							12,74	1745,67	1091,08
Masa 1 m pręta (kg/m)							0,22	0,22	0,89
Masa łączna wg średnic (kg)							2,83	387,54	968,88
Masa łączna wg gatunku stali (kg)							2,83	1356,42	
Ogółem (kg)							1359,25		

UWAGI:
1.Wymiary podano w [mm], o ile nie oznaczono inaczej
2.Wymiary strzemion oraz prętów giętych podane dla "zbrojenia wyrzuconego" po obrysie zewnętrznym, natomiast w tabeli zestawiona jest długość strzemion/prętów giętych liczona po osi pręta.

poziom odniesienia:
±0.00 = 85,90m n.p.m.
beton B25
(max w/c=0,65, min zawartość cementu 260kg/m3)
zbrojenie główne: stal A-IIIN RB500W
strzemiona: stal A-I St3S
otulenie zbrojenia c=2,0cm

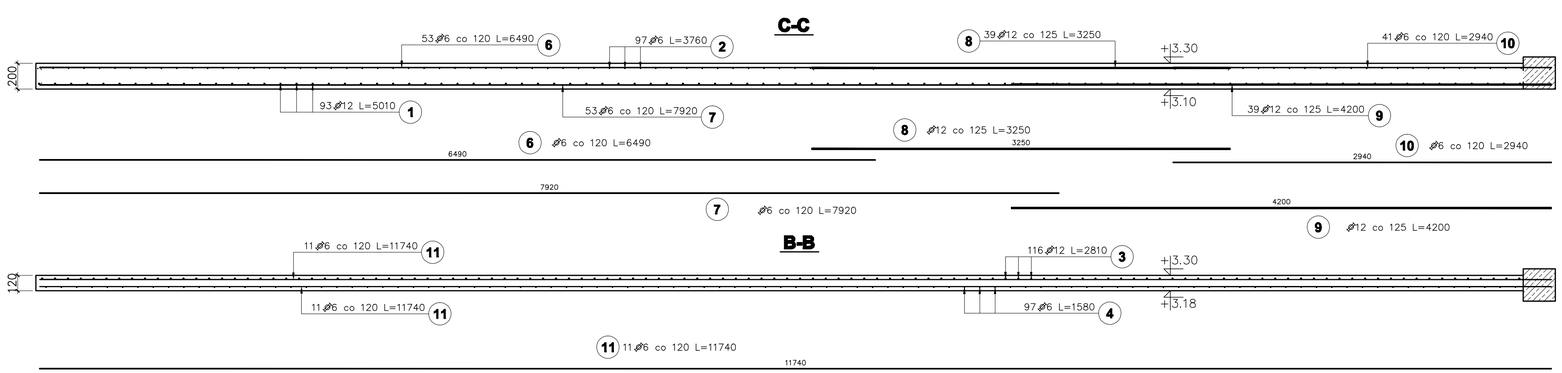

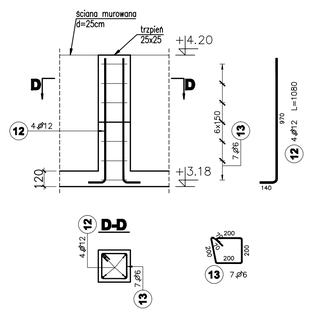

1	Opis nad tabelą.	2008-08-04
Nr rewizji	Rewizja	Data

ABAKUS Biuro Projektów
60-687 Poznań, Os. Stefana Batorego 20/62
QUATTRO
61-659 Poznań, ul. Brandstaettera 1
Fax: 0 61 8231 323
tel: 0 501 780 369

Inwestor:	Urząd Gminy Czerwonak	Nr rys.	K404
		skala:	1:25
Obiekt:	Przedszkole w Koziegłowach , Koziegłowy – gmina Czerwonak, ark. 13, działka nr 164/5, 164/4	faza projektu:	PROJEKT WYKONAWCZY
		branża:	KONSTRUKCJA
Treść rys.	PŁYTA ŻELBETOWA PŁ4	data:	28.06.2008

	Imię i nazwisko	Numer uprawnień	Podpis
Projektował:	mgr inż. Krzysztof Kniola	1462/85	
Sprawdził:	mgr inż. Franciszek Kniola	2366/60	