KONSTRUKCJA ZASIEKU NA KUBŁY

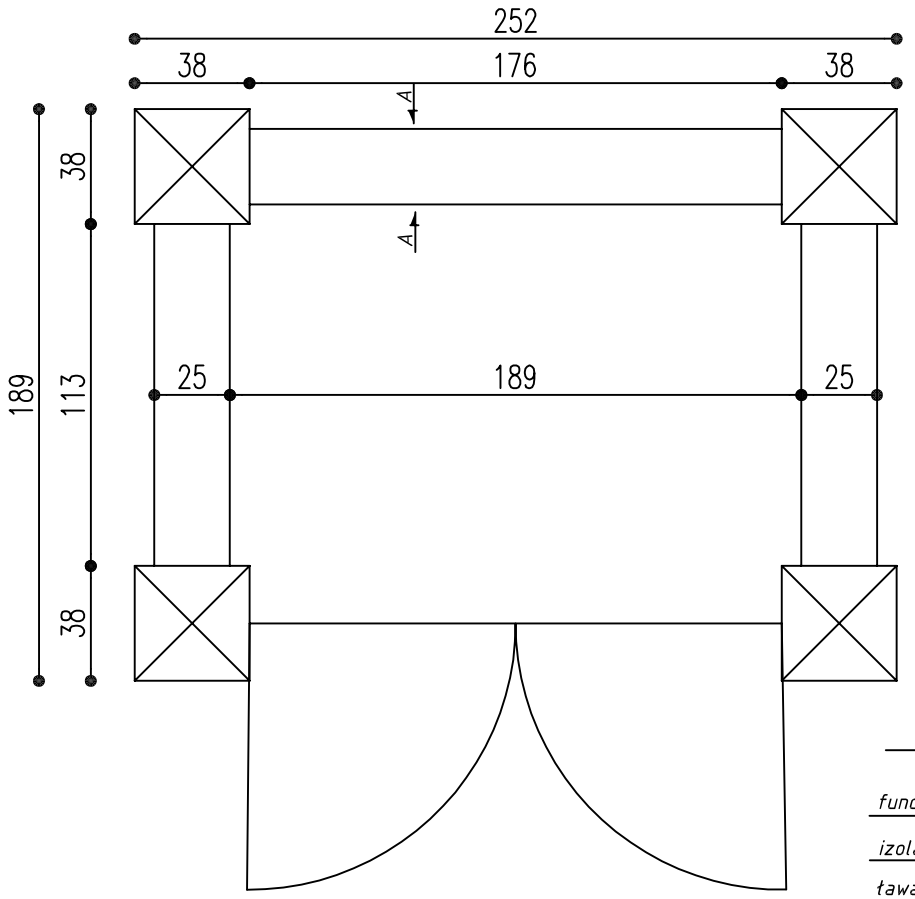

RZUT FUNDAMENTÓW

PRZEKRÓJ A-A

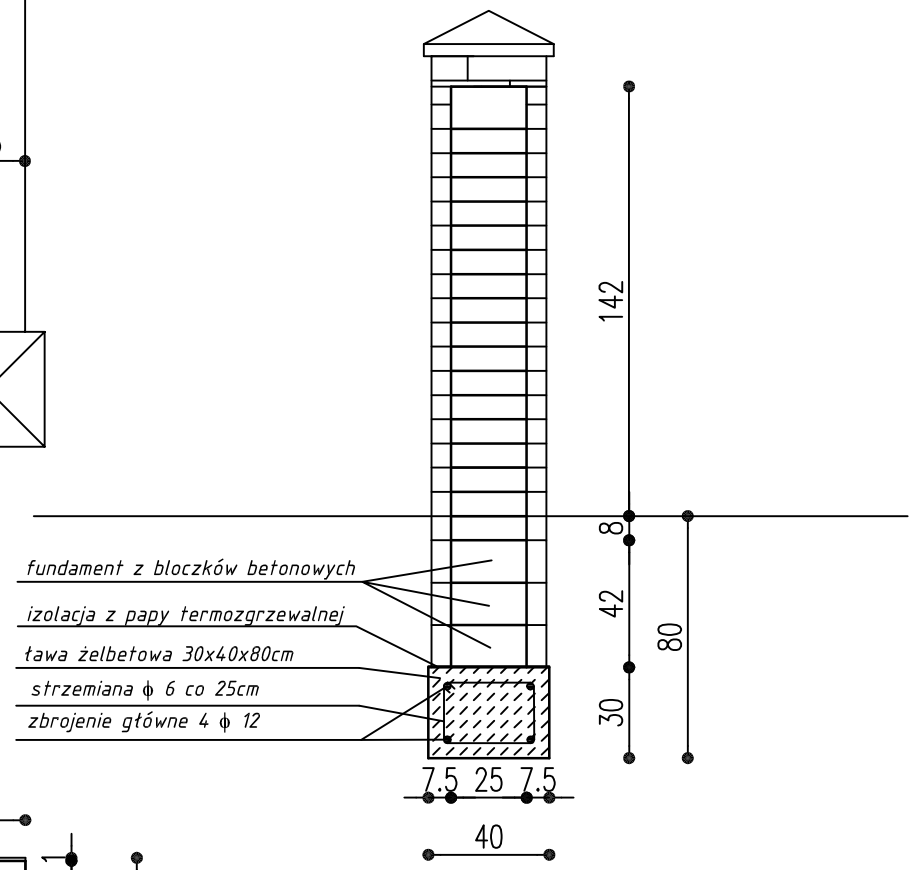

KŁAD ŚCIANY

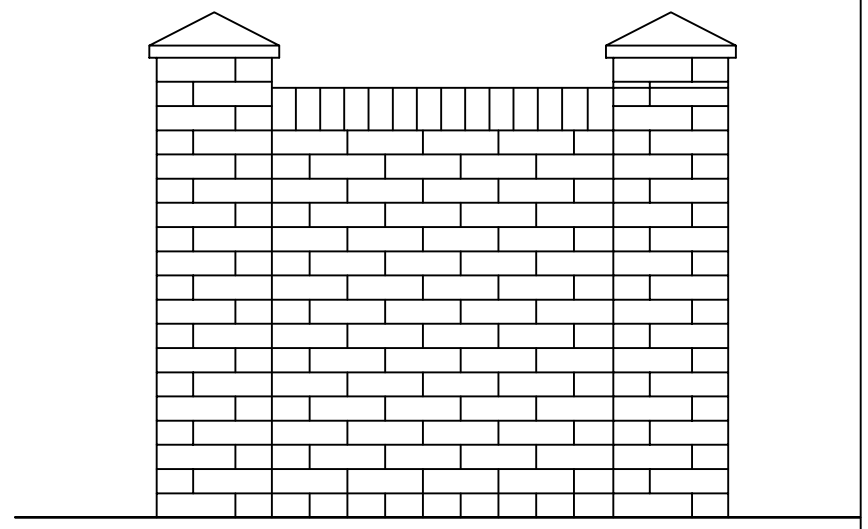

KŁAD ŚCIANY

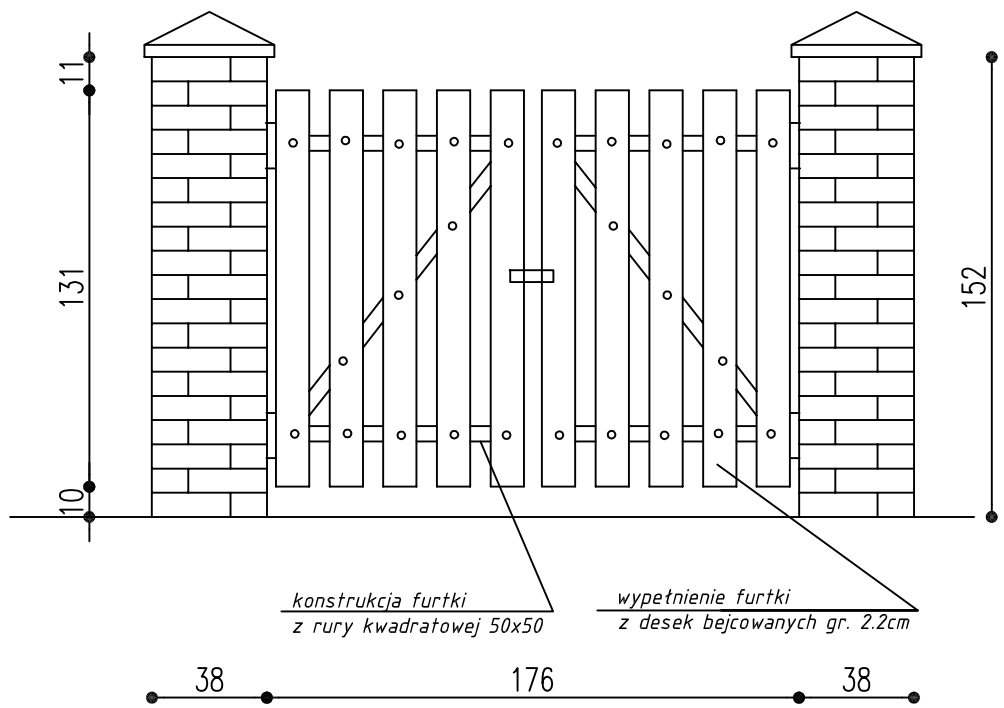

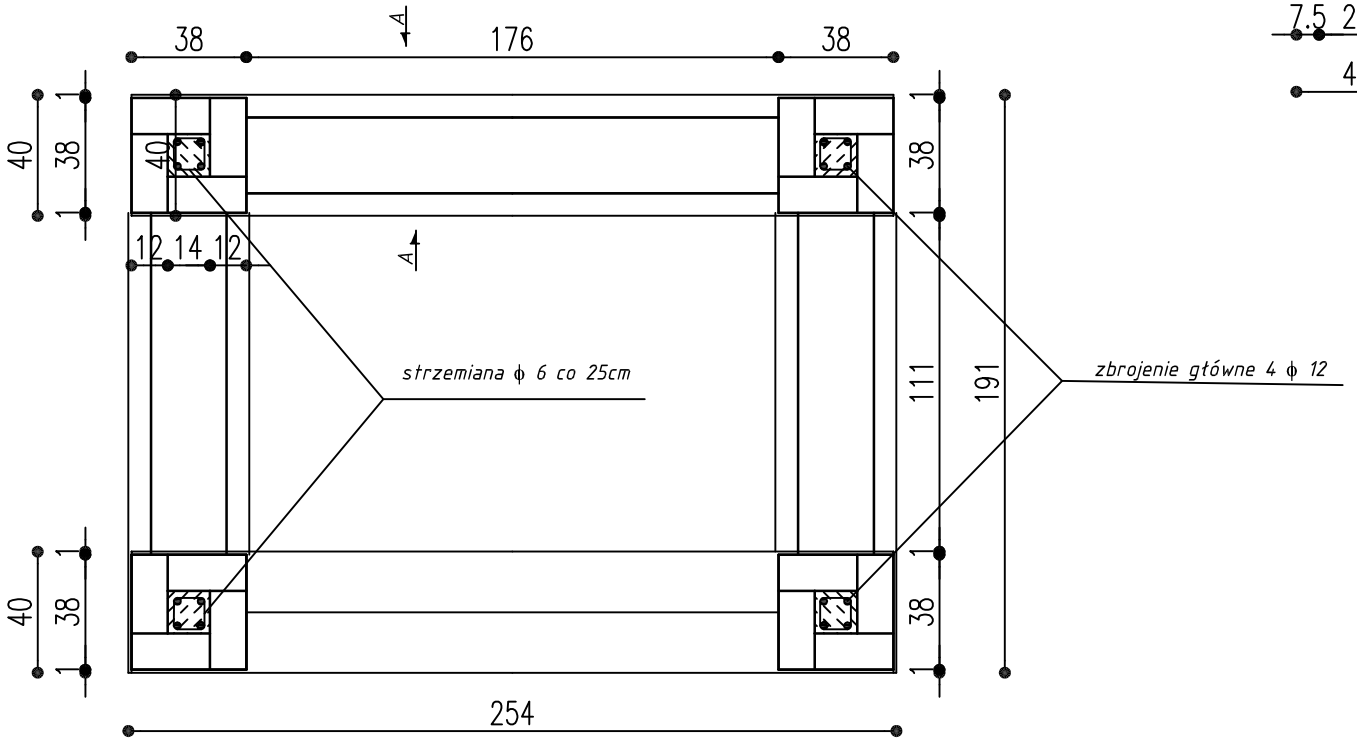

BIURO OBSŁUGI BUDOWNICTWA Marian Wojciechowski ul. Poznańska 46, Murowana Goślina			
OBIEKT:	KLUB KOGUCIK W MIEJSCOWOSCI POTASZE - I ETAP ZAGOSPODAROWANIA TERENU		
LOKALIZACJA:	**Klub Kogucik** **ul. Lipowa 1** **62-005 Potasze**		
INWESTOR:	GOK SOKÓŁ ul. Gdyńska 47 62-004 Czerwonak		
OPRACOWAŁ:	Marian Wojciechowski		NR RYS.: 5
BRANŻA: ARCHITEKTURA	PROJEKT	DATA: SIERPIEŃ 2008	SKALA: 1:25