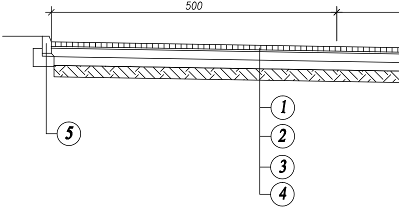

Szczegół odprowadzenia wody z ścieku skarpowego

Skala 1:20

S

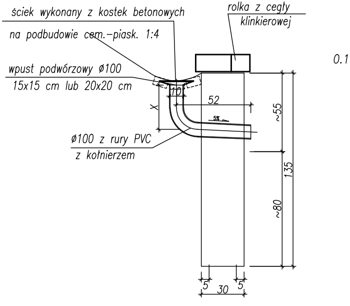
ściek wykonany z kostek betonowych
na podbudowie cem.-piask. 1:4
wpust podwórzowy ø100
15x15 cm lub 20x20 cm
ø100 z rury PVC
z kołnierzem
rolka z cegły
klinkierowej
10
x
52
5%
~55
135
~80
5
30
5
0.1

Inwestor:	**URZĄD GMINY CZERWONAK** **62-004 Czerwonak ul. Źródlana 39**			**Data:** **12.2007**
BUDOWA PARKINGU PRZY BUDYNKU URZĘDU GMINY W CZERWONAKU PRZY ULICY ŹRÓDLANEJ 39 NA DZIAŁCE NR 76/1				
BRANŻA DROGOWA				
Stanowisko:	**Imię i nazwisko:**	**Nr uprawnień:**	**Specjalność:**	**Podpis**
Projektant:	mgr inż. W. Ziolek	WKP/0237/POOD/06	Projektowanie bez ograniczeń w specjalności drogowej	
PRZEKROJE NORMALNE				**Skala:** 1:50:20 **Nr rys.:** 4

Przekrój " A - A"

Skala 1:50

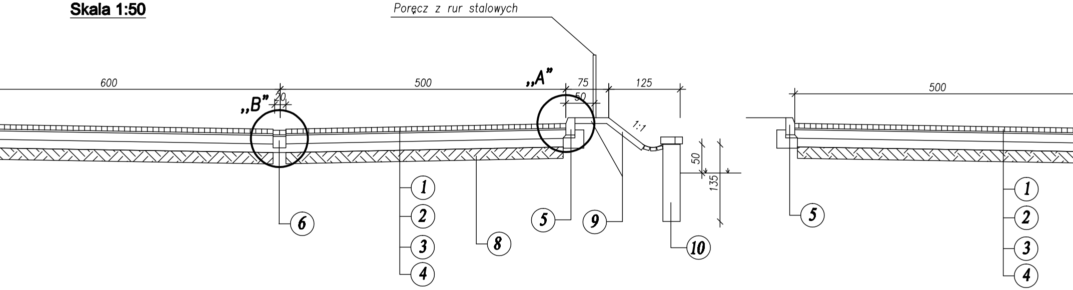
Poręcz z rur stalowych
600
500
500
„B”
20
„A”
75
50
125
1:1
50
135
1
2
3
4
5
6
8
9
10
5
1
2
3
4

Schemat wykonania miejsc postojowych skala 1:50

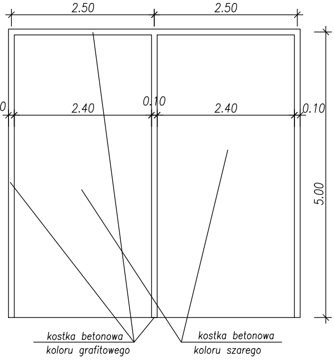
2.50
2.50
0.10
2.40
0.10
2.40
0.10
5.00
kostka betonowa koloru grafitowego
kostka betonowa koloru szarego

Szczegół poręczy z rur stalowych skala 1:20

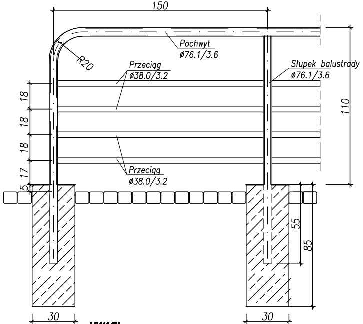
150
R20
Pochwyt ø76.1/3.6
Przeciąg ø38.0/3.2
Słupek balustrady ø76.1/3.6
Przeciąg ø38.0/3.2
110
18
18
18
5 17
55
85
30
30

UWAGI:

1. Wszystkie spoiny pachwinowe poręczy gr. a=2,5mm.
2. Warstwy zabezpieczania antykorozyjnego:

- metalizacja natryskowa	120 µm
- powłoka malarska, gruntująca, epoksydowa	30 µm
- powłoka międzywarstwowa epoksydowa	100 µm
- powłoka nawierzchniowa poliuretanowa	50 µm

Szczegół połączenia z istniejącą nawierzchnią

Skala 1:20

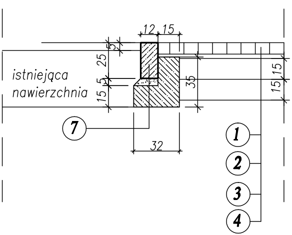
12 15
5
25
5
15
35
15 15
istniejąca nawierzchnia
7
32
1
2
3
4

Przekrój " B - B"

Skala 1:50

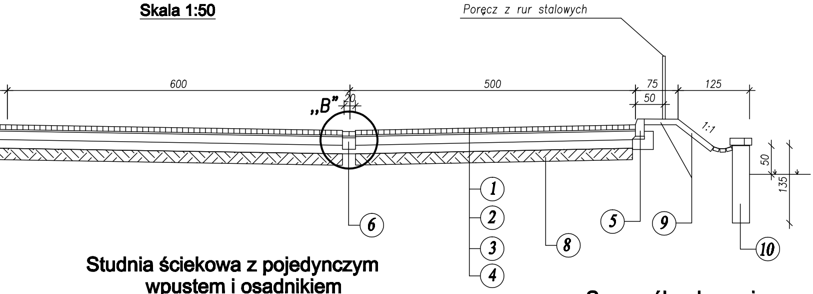
Poręcz z rur stalowych
600
500
75
50
125
20
„B”
1:1
50
135
1
2
3
4
5
6
8
9
10

Szczegół „A"

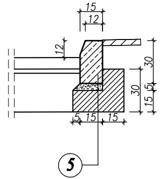
15
12
12
30
30
15
5
5
15
15
5

Studnia ściekowa z pojedynczym wpustem i osadnikiem

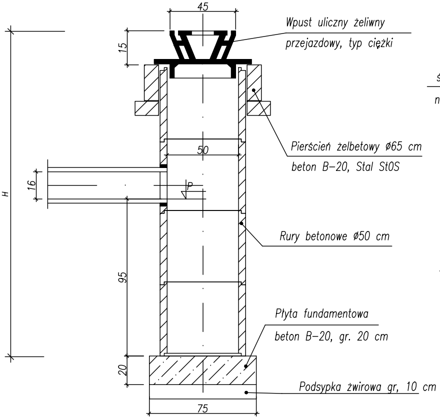
45
15
H
16
P
50
95
20
75
Wpust uliczny żeliwny przejazdowy, typ ciężki
Pierścień żelbetowy ø65 cm beton B-20, Stal St0S
Rury betonowe ø50 cm
Płyta fundamentowa beton B-20, gr. 20 cm
Podsypka żwirowa gr, 10 cm

Szczegół wykonania muru oporowego skala 1:20

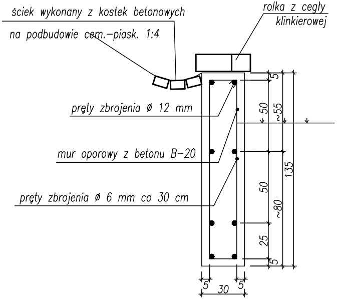
ściek wykonany z kostek betonowych na podbudowie cem.-piask. 1:4
rolka z cegły klinkierowej
pręty zbrojenia ø 12 mm
mur oporowy z betonu B-20
pręty zbrojenia ø 6 mm co 30 cm
5
50
~55
50
135
~80
25
5
5
30
5

UWAGA:

1. Szczelinę dylatacyjną wypełnić masą elastyczną na całym przekroju muru oporowego.

Studzienka kanalizacyj

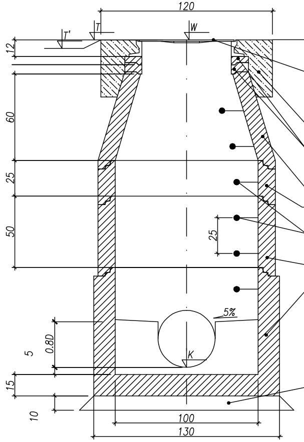
120
T'
T
W
12
60
25
50
25
5%
0.8D
5
K
15
10
100
130

Szczegół „B"

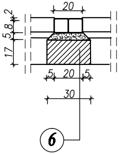

20
17
5
8
2
5
20
5
30
6

na Ø 100 cm

Właz kanałowy typu ciężkiego W500 P>25T
zamykany wg PN-H-74051-2 1994
Pierścień betonowy – beton klasy B>20
Pierścień dystansowy – beton klasy B>45
Krąg betonowy ø100/62,5 – beton klasy B>45
Krąg betonowy ø100 – beton klasy B>45
Klamry złazowe – stal kwasoodporna
Krąg betonowy ø100 – beton klasy B>45
Część dolna studni z kinetą ø100 cm
–beton klasy B>45
Podbeton – beton klasy B>10

OBJAŚNIENIA

Konstrukcja nawierzchni wg Rozporządzenia Ministra Transportu i Gospodarki Morskiej z dnia 2 marca 1999 r. "W sprawie warunków technicznych, jakim powinny odpowiadać drogi publiczne i ich usytuowanie" zamieszczonego w Dzienniku Ustaw Rzeczypospolitej Polskiej nr 43, Warszawa dnia 14 maja 1999 r.

Nawierzchnia – KR 1

① Kostka brukowa z betonu wibroprasowanego grubości 8 cm typu DOMINO szara
② Podsypka cementowo–piaskowa (1:3) grubości 3 cm
③ Podbudowa zasadnicza z betonu cementowego B–7,5 grubości 15 cm
④ Warstwa wzmacniająca podłoża grubości 15 cm wykonana z gruntu stabilizowanego cementem o Rm = 2,5 MPa wg PN–S–90012 (z betoniarki)

Elementy korpusu drogowego

⑤ Krawężnik typu lekkiego o wymiarach 15 x 30 cm z betonu wibroprasowanego na podsypce cementowo–piaskowej grubości 5 cm i ławie z oporem z betonu B–15
⑥ Ściek z dwóch rzędów kostki brukowej na podsypce cementowo piaskowej gr. 3 cm i na ławie betonowej B–15
⑦ Opornik betonowy o wymiarach 12x25cm z betonu wibroprasowanego na podsypce cementowo–piaskowej grubości 5 cm i ławie z betonu B–15
⑧ Podłoże gruntowe
⑨ Umocnienie skarp płytami ażurowymi 40x60
⑩ Żelbetowy mur oporowy