ZABEZPIECZENIE ISTNIEJĄCEGO UZBROJENIA W WYKOPIE

przekrój A–A

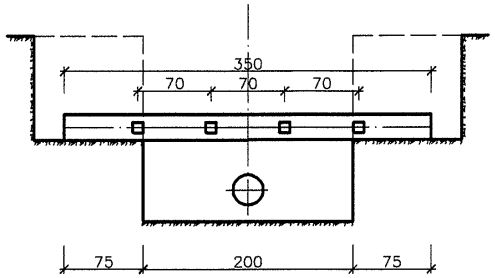

przekrój B–B

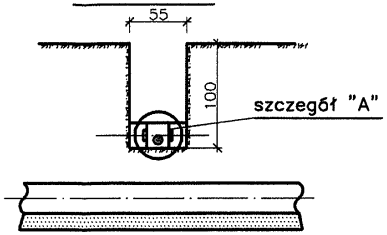

szczegół "A"

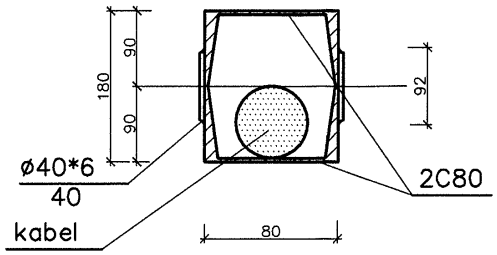

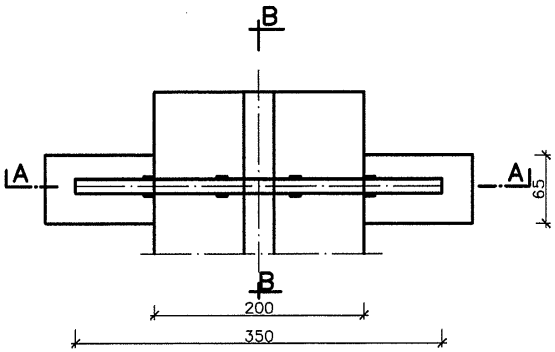

INWESTOR: URZĄD GMINY CZERWONAK	STADIUM: PROJ. BUD.–WYK.
OBIEKT: KANALIZACJA SANITARNA UL. ŹRÓDLANA W CZERWONAKU	DATA: 12. 2007
TREŚĆ: ZABEZPIECZENIE ISTNIEJĄCEGO UZBROJENIA	SKALA: 1:50
PROJEKTANT: mgr inż. Krzysztof Konieczny Upr. 235 i 236/87/Pw	NR RYS.: 16
SPRAWDZIŁ: mgr inż. Bernard Szczublewski Upr. 83/75/Pw	